3 601 F0A 010

Stand ~~08-08~~
Issue 08-07-05

Fig./Abb. 1

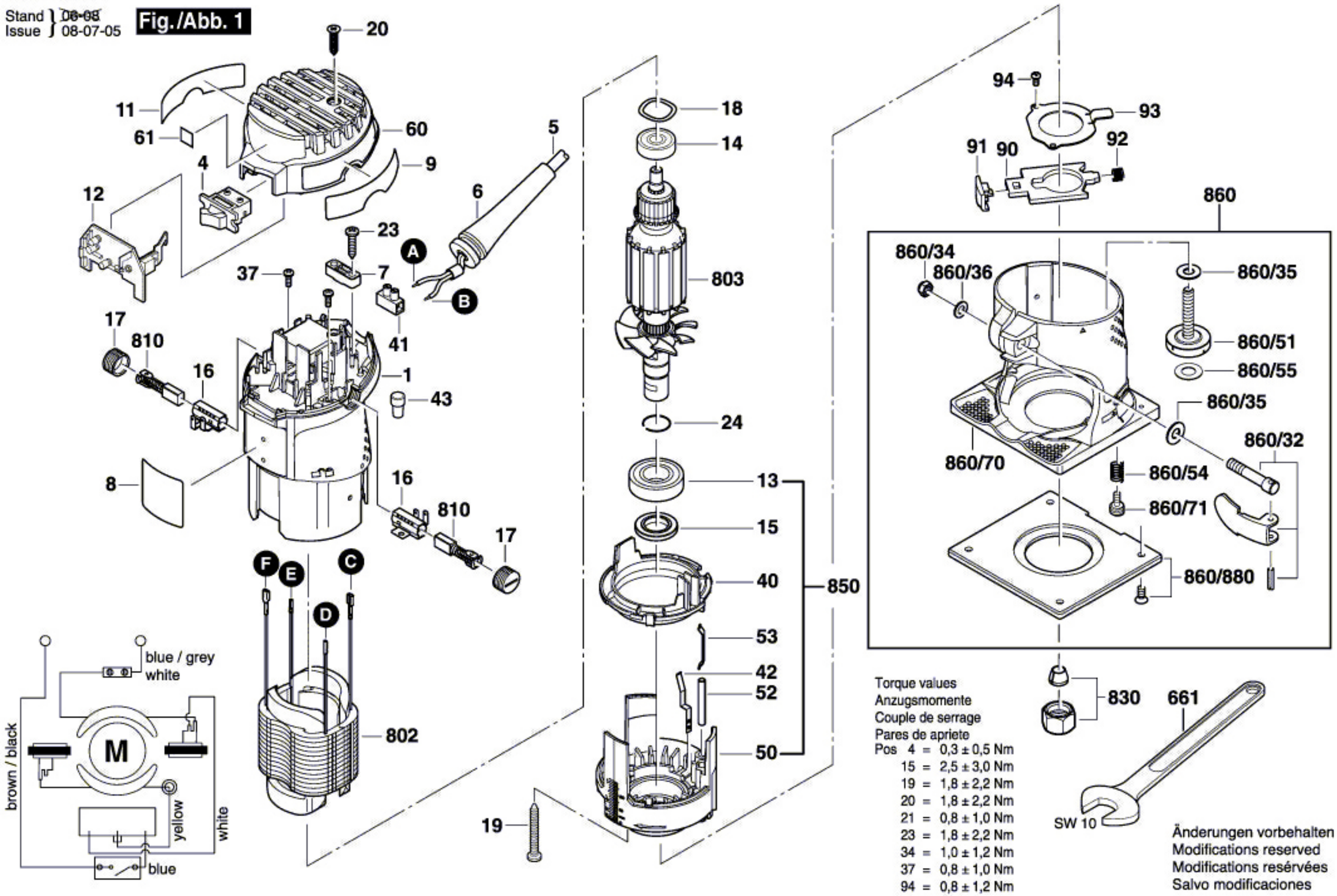

Torque values
Anzugsmomente
Couple de serrage
Pares de apriete

Pos 4 = 0,3 ± 0,5 Nm
15 = 2,5 ± 3,0 Nm
19 = 1,8 ± 2,2 Nm
20 = 1,8 ± 2,2 Nm
21 = 0,8 ± 1,0 Nm
23 = 1,8 ± 2,2 Nm
34 = 1,0 ± 1,2 Nm
37 = 0,8 ± 1,0 Nm
94 = 0,8 ± 1,2 Nm

Änderungen vorbehalten
Modifications reserved
Modifications resérvées
Salvo modificaciones