0 603 272 045

Stand } ~~03-04~~
Issue } 01-03-05

Fig./Abb. 1

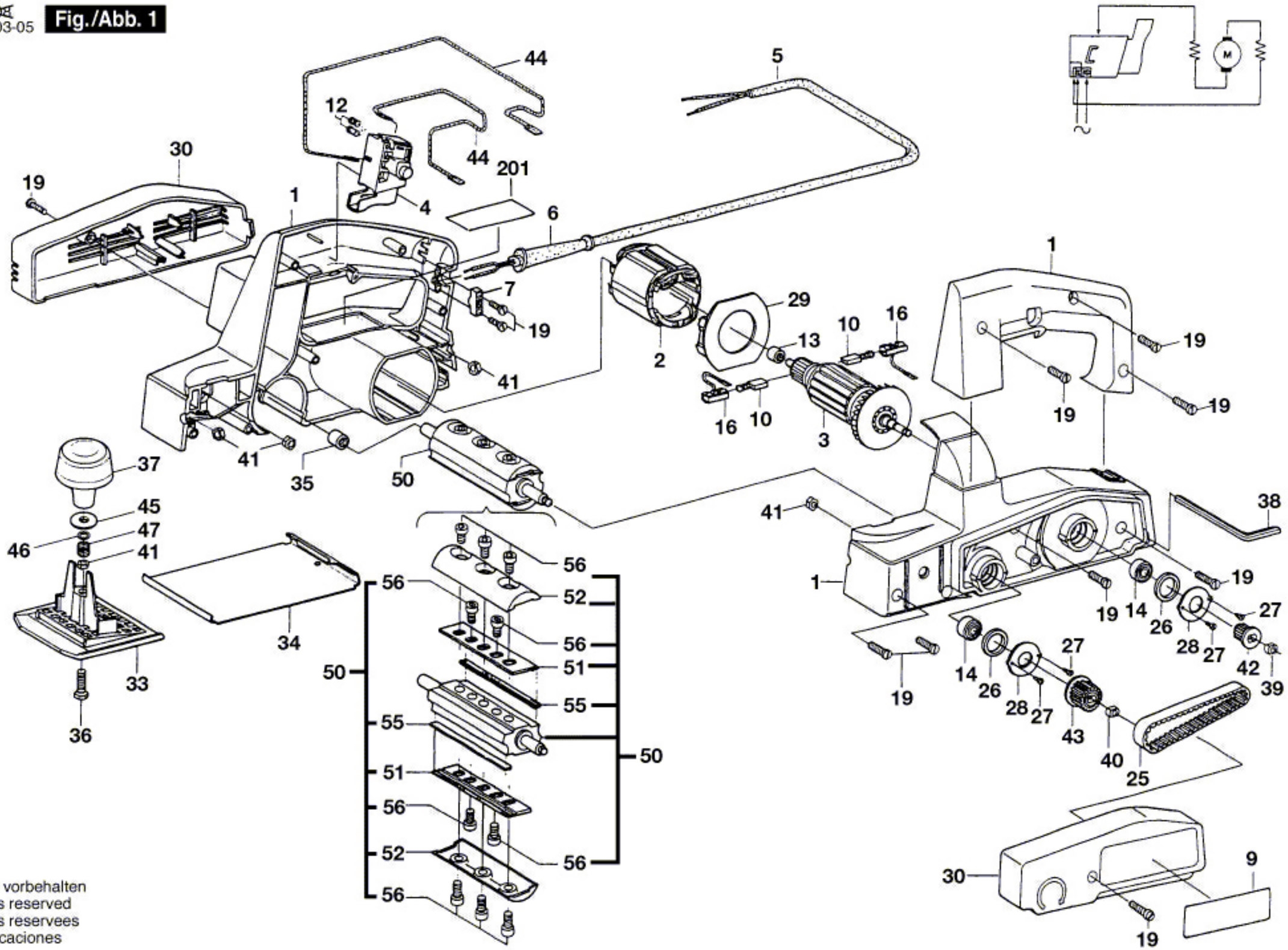

Änderungen vorbehalten
Modifications reserved
Modifications reservees
Salvo modificaciones