Typ 0 601 611 7 . . = GOF 1700 E

Stand / Issue: ~~90 - 03~~ / 94 - 09

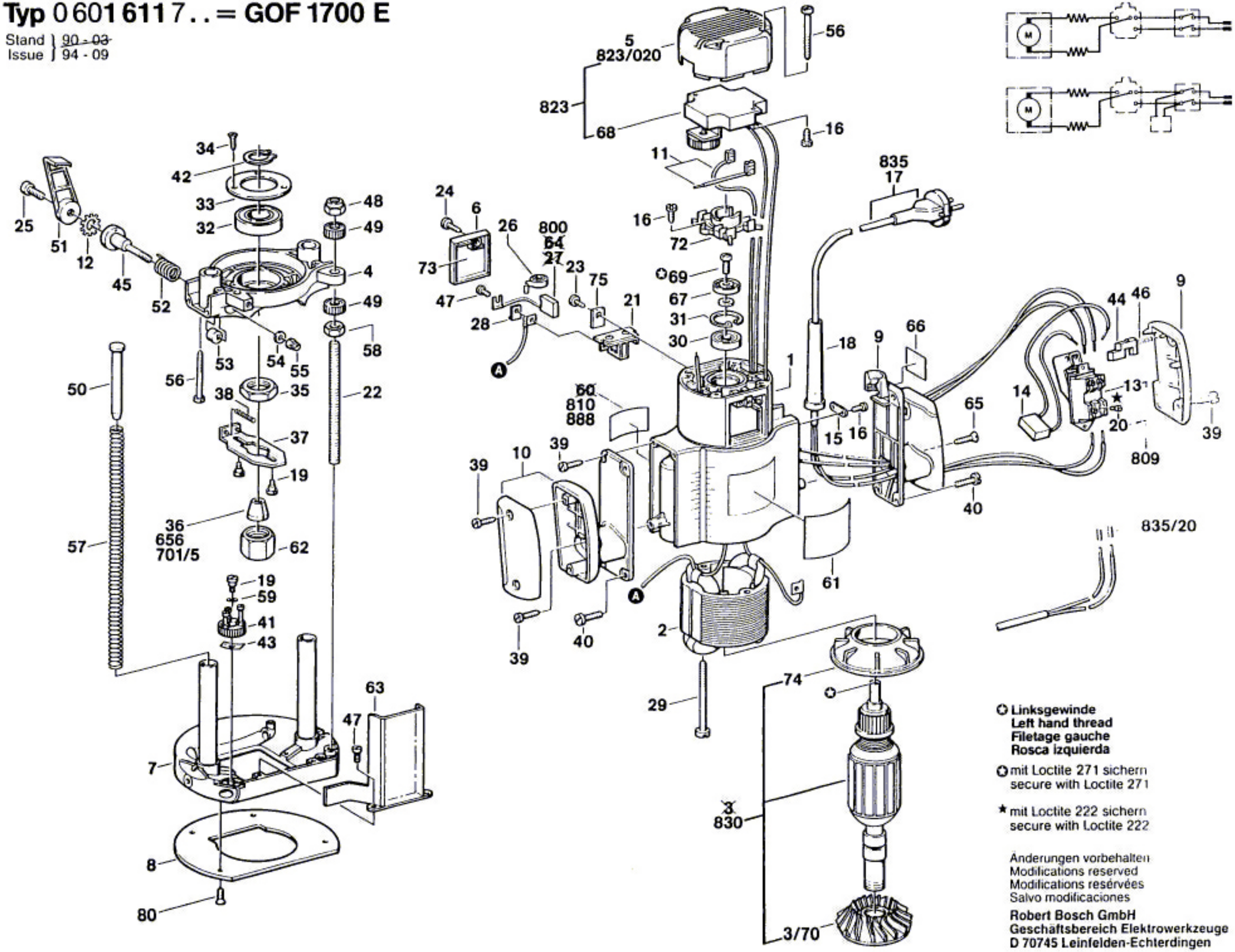

✪ Linksgewinde
Left hand thread
Filetage gauche
Rosca izquierda

✪ mit Loctite 271 sichern
secure with Loctite 271

★ mit Loctite 222 sichern
secure with Loctite 222

Änderungen vorbehalten
Modifications reserved
Modifications reservées
Salvo modificaciones

Robert Bosch GmbH
Geschäftsbereich Elektrowerkzeuge
D 70745 Leinfelden-Echterdingen