Typ 0 601 611 0. . = GOF 1600

Stand / Issue ~~90 - 03~~ / 94 - 09

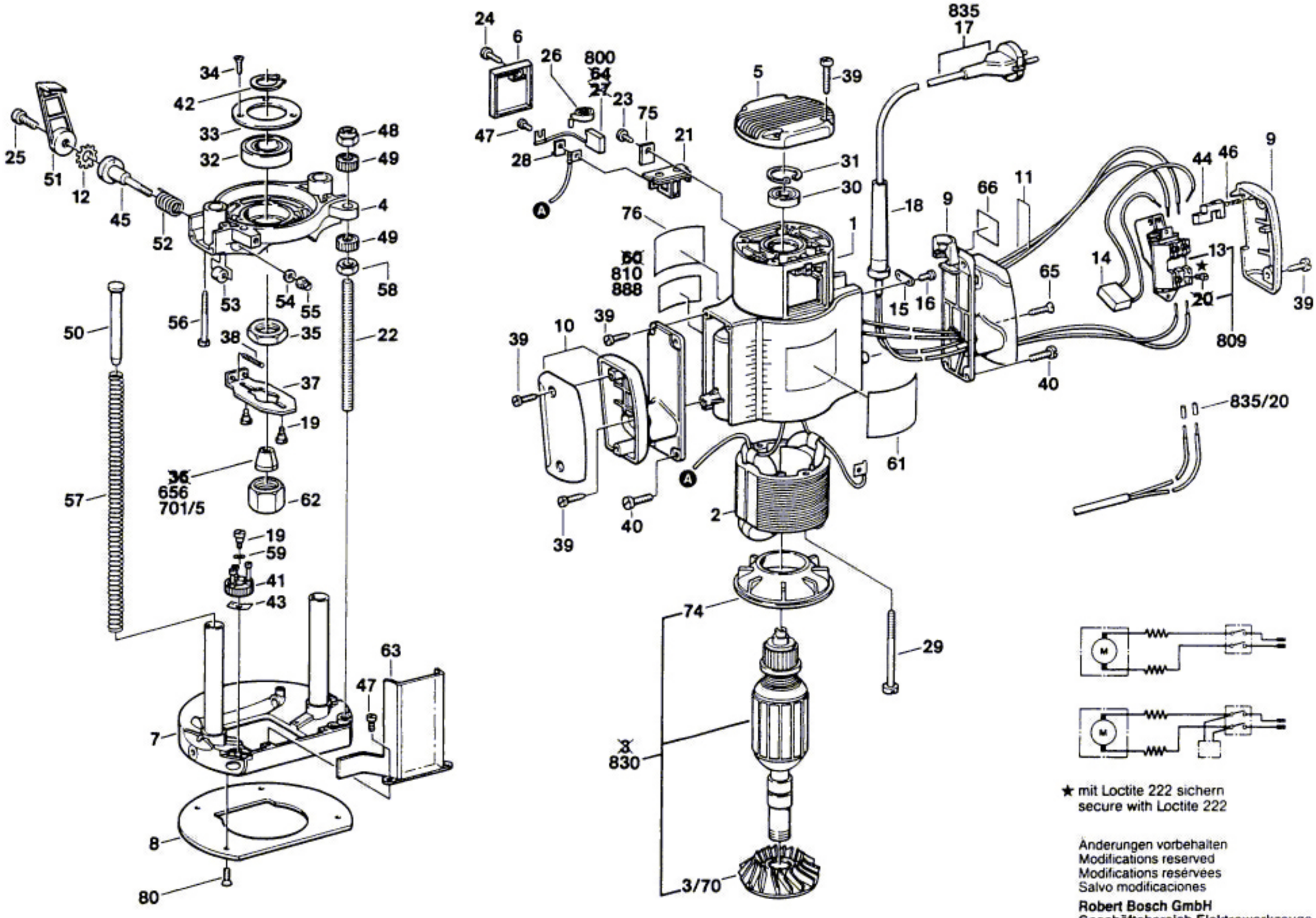

★ mit Loctite 222 sichern
secure with Loctite 222

Änderungen vorbehalten
Modifications reserved
Modifications reservées
Salvo modificaciones

Robert Bosch GmbH
Geschäftsbereich Elektrowerkzeuge
D 70745 Leinfelden-Echterdingen