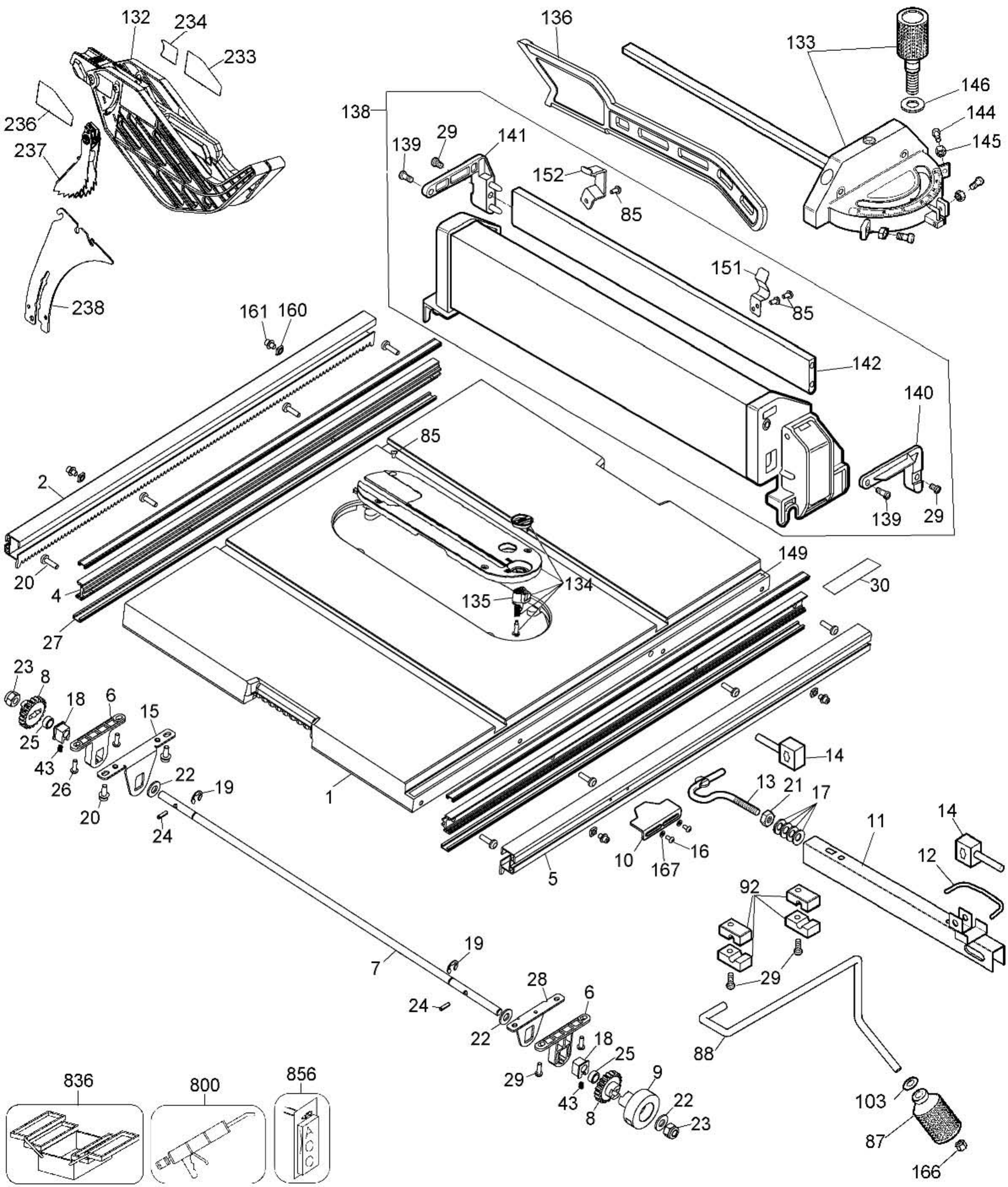
132
234
233
236
237
238
136
133
146
144
145
138
139
29
141
152
85
151
85
142
140
139
29
161
160
85
2
20
4
27
134
135
149
30
23
8
18
6
15
25
43
26
20
22
19
24
1
14
13
21
17
11
14
12
10
167
16
5
92
29
19
7
28
6
24
22
18
25
29
43
8
9
22
23
88
103
87
166
836
800
856

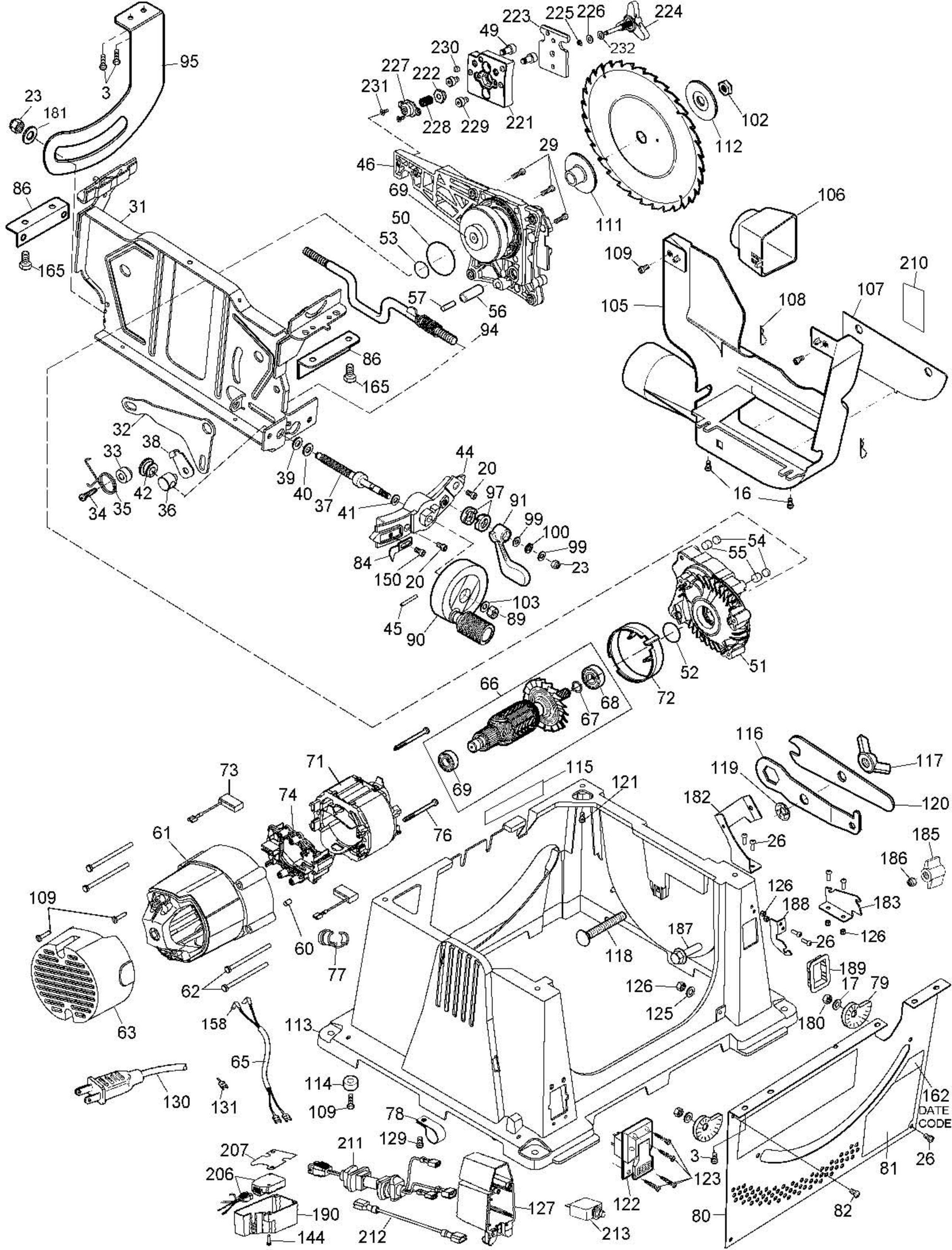
95
3
23
181
86
31
165
223
225
226
224
49
232
230
227
222
231
228
229
221
102
112
29
46
69
111
106
50
53
109
105
108
107
210
57
56
94
86
165
16
32
38
33
39
40
37
41
42
36
34
35
44
20
97
91
99
100
99
23
84
150
20
103
89
45
90
54
55
51
52
72
66
68
67
69
116
117
119
120
115
121
182
26
185
186
73
71
74
76
61
126
188
183
126
26
109
60
77
187
118
189
17
79
180
125
126
62
63
158
113
65
130
131
114
109
78
129
162
DATE
CODE
26
81
3
123
207
211
206
190
144
212
127
122
213
80
82