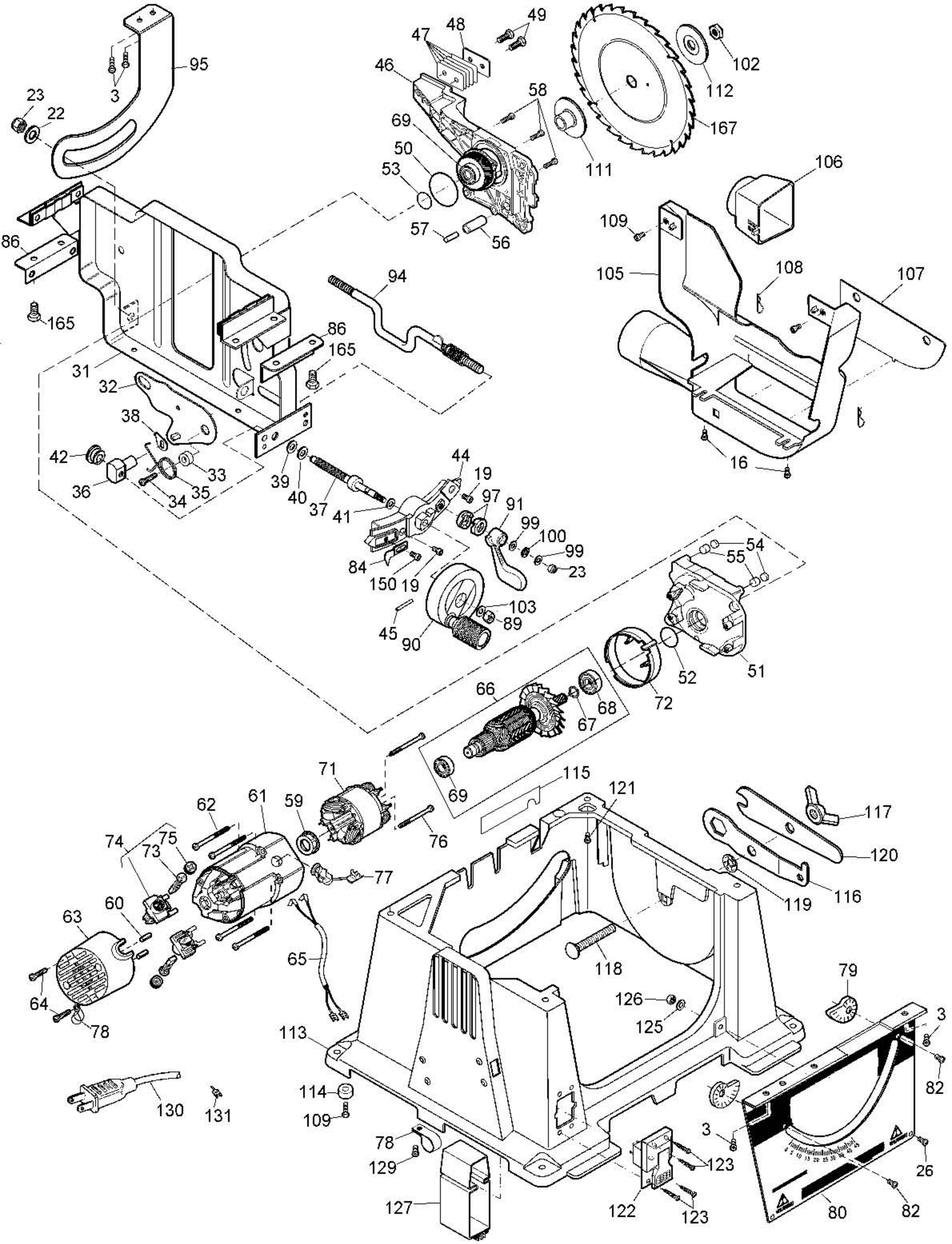
95
3
23
22
48
47
49
46
58
102
112
167
69
50
53
111
106
109
57
56
86
105
108
107
165
94
86
165
31
32
38
42
36
33
35
34
39
40
37
41
44
19
97
91
99
100
99
23
16
84
150
19
103
89
45
90
54
55
51
52
72
66
68
67
69
71
115
121
117
62
61
59
76
120
74
75
73
77
119
116
60
63
65
118
79
64
78
126
125
3
113
82
130
131
114
109
78
129
3
123
26
127
122
123
80
82

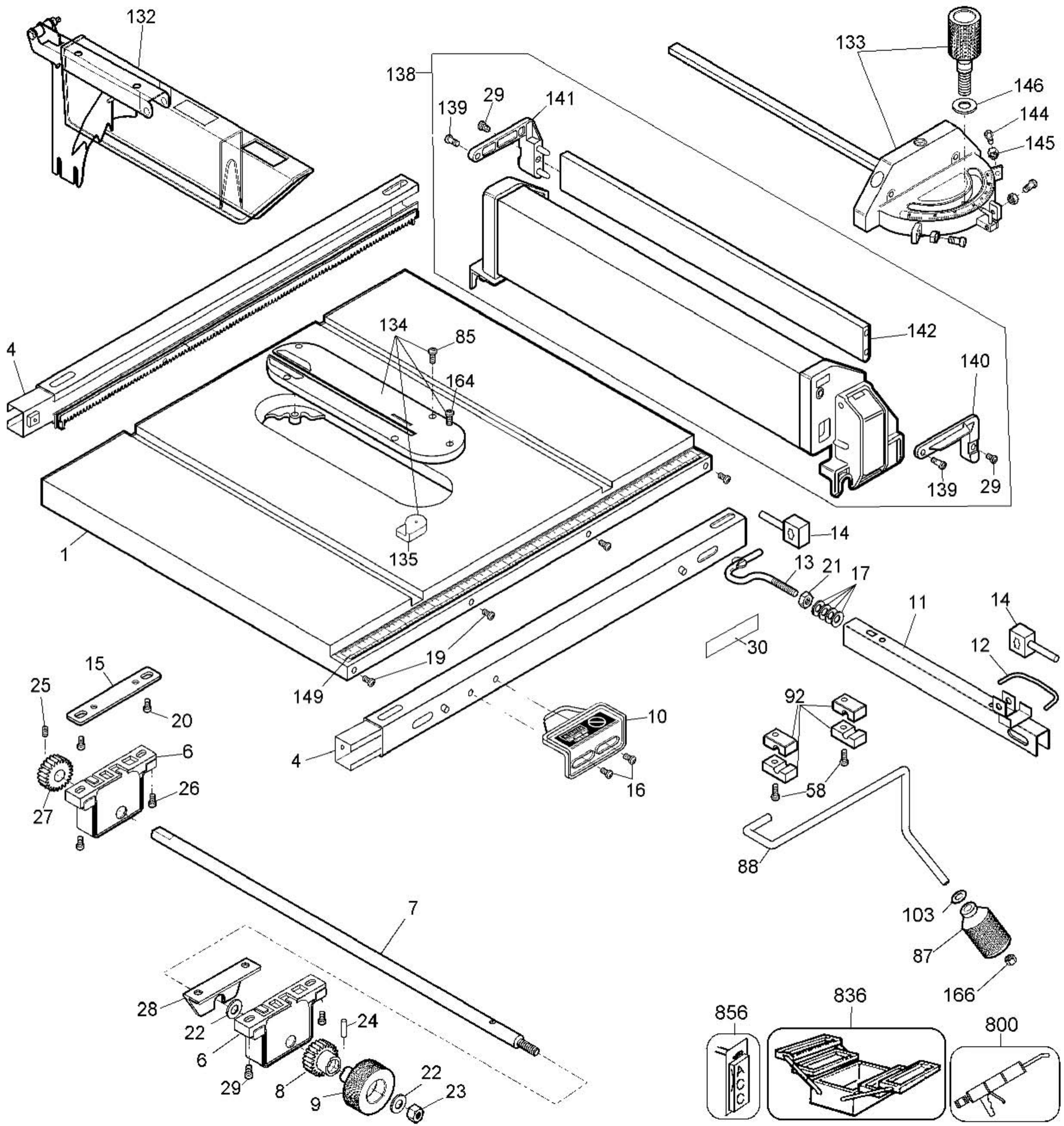
132
138
133
146
144
145
139
29
141
142
140
139
29
134
85
164
135
4
1
14
13
21
17
11
14
12
30
19
149
4
10
16
15
25
20
6
26
27
92
58
88
7
103
87
166
28
22
6
29
24
8
9
22
23
856
836
800