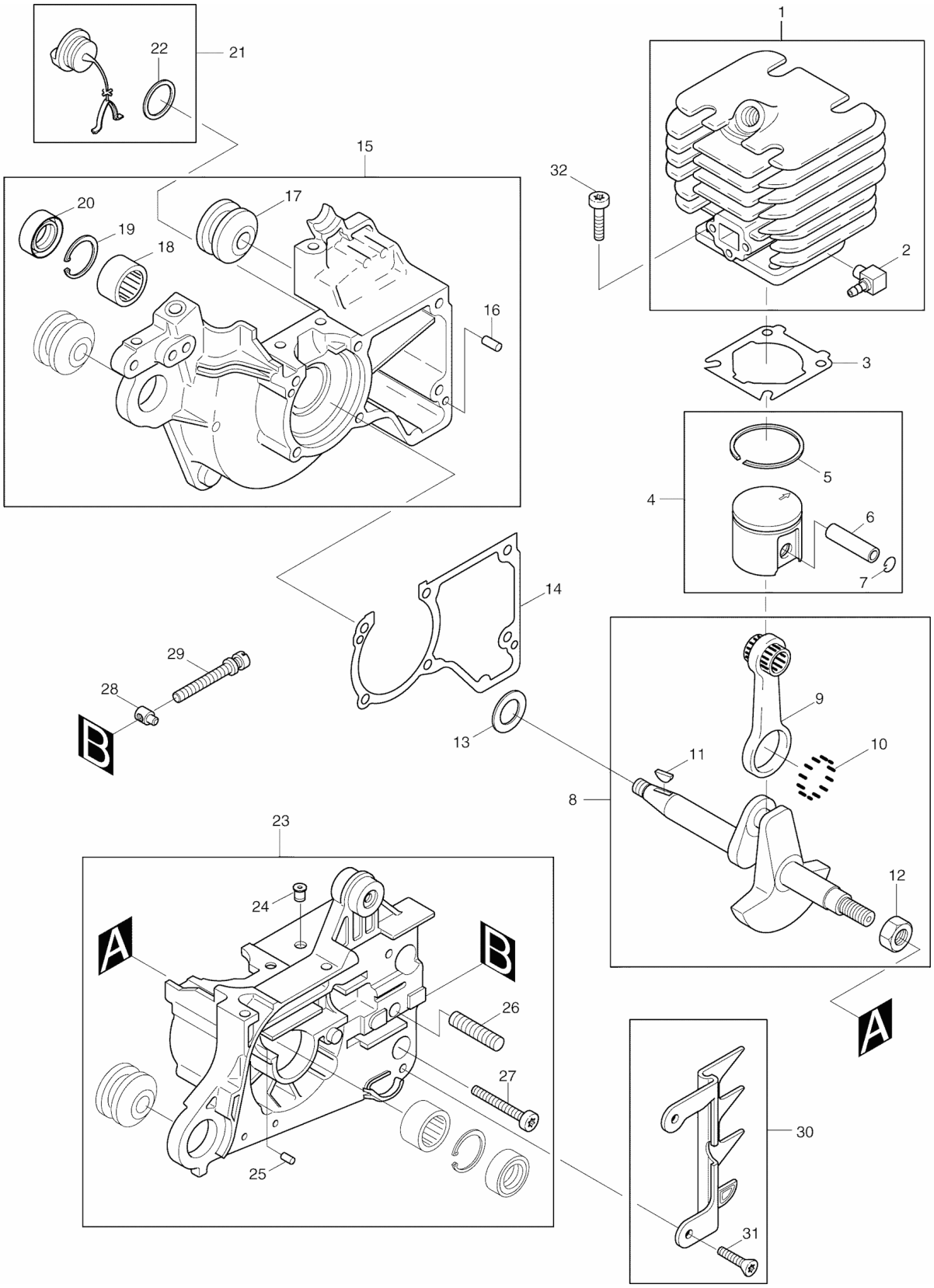
1
2
3
4
5
6
7
8
9
10
11
12
13
14
15
16
17
18
19
20
21
22
23
24
25
26
27
28
29
30
31
32
A
B

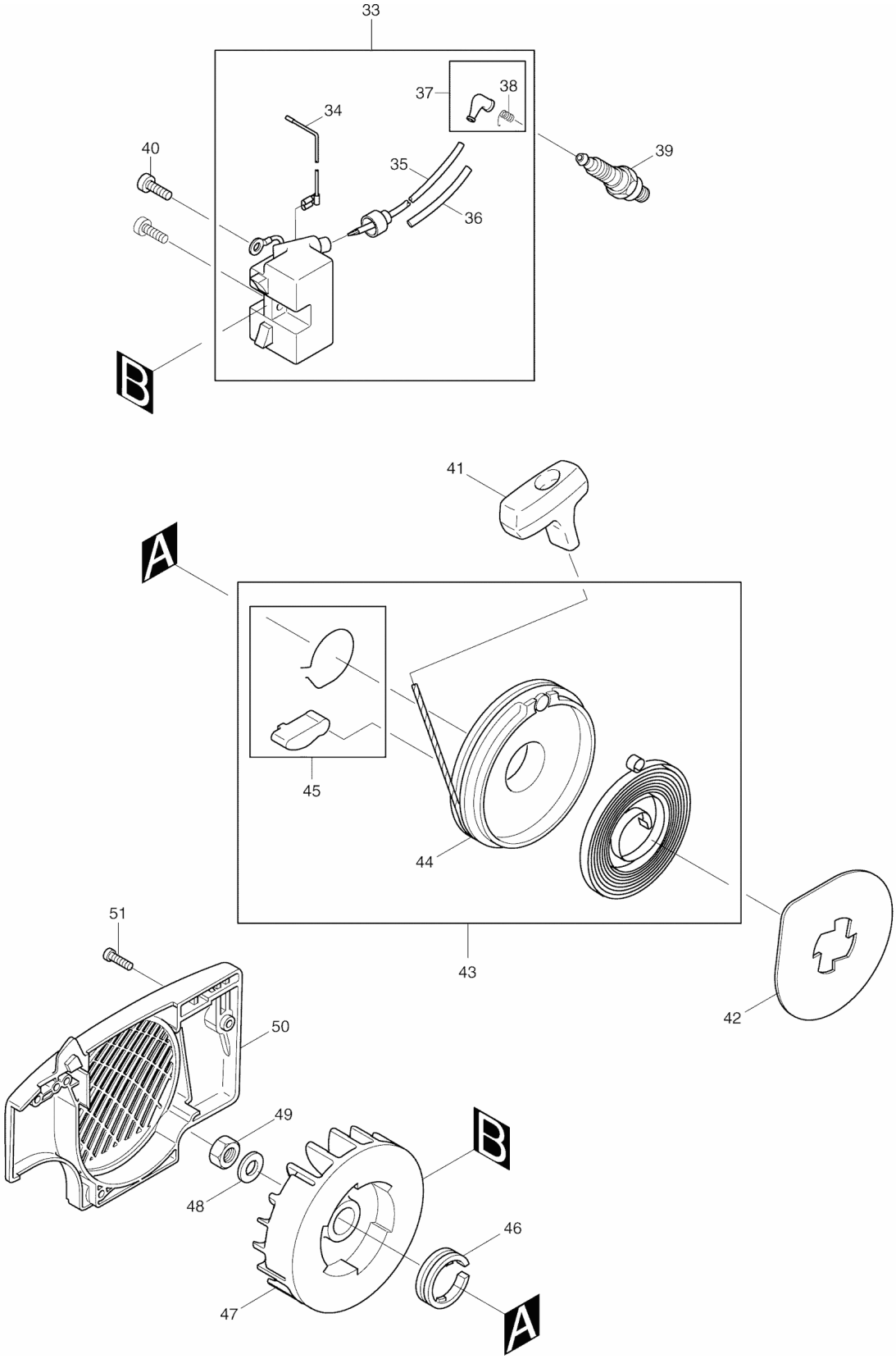
33
37
38
34
40
39
35
36
B
41
A
45
44
43
42
51
50
49
B
48
46
47
A

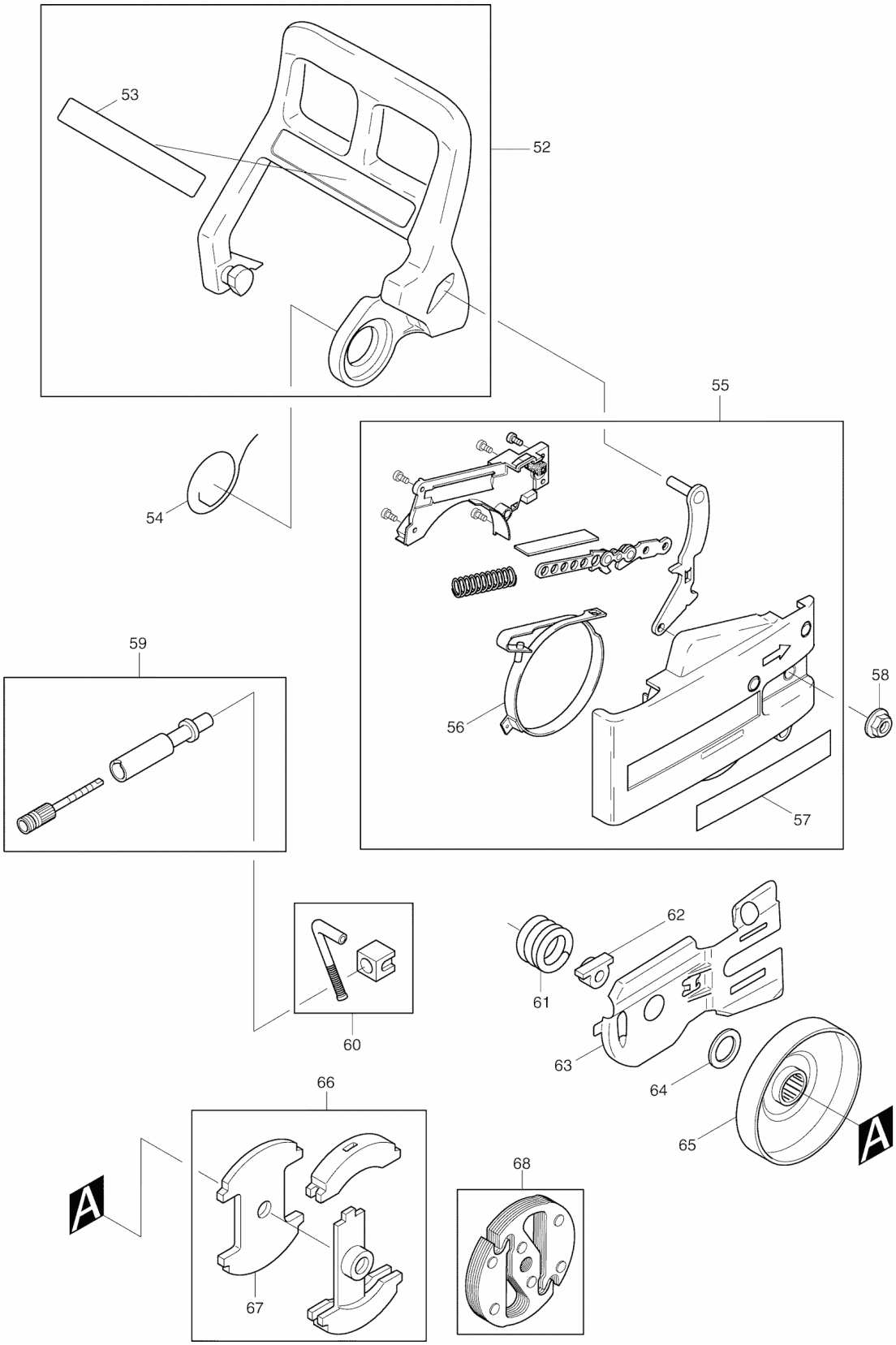
53
52
55
54
59
58
56
57
62
61
60
63
64
65
A
66
A
68
67

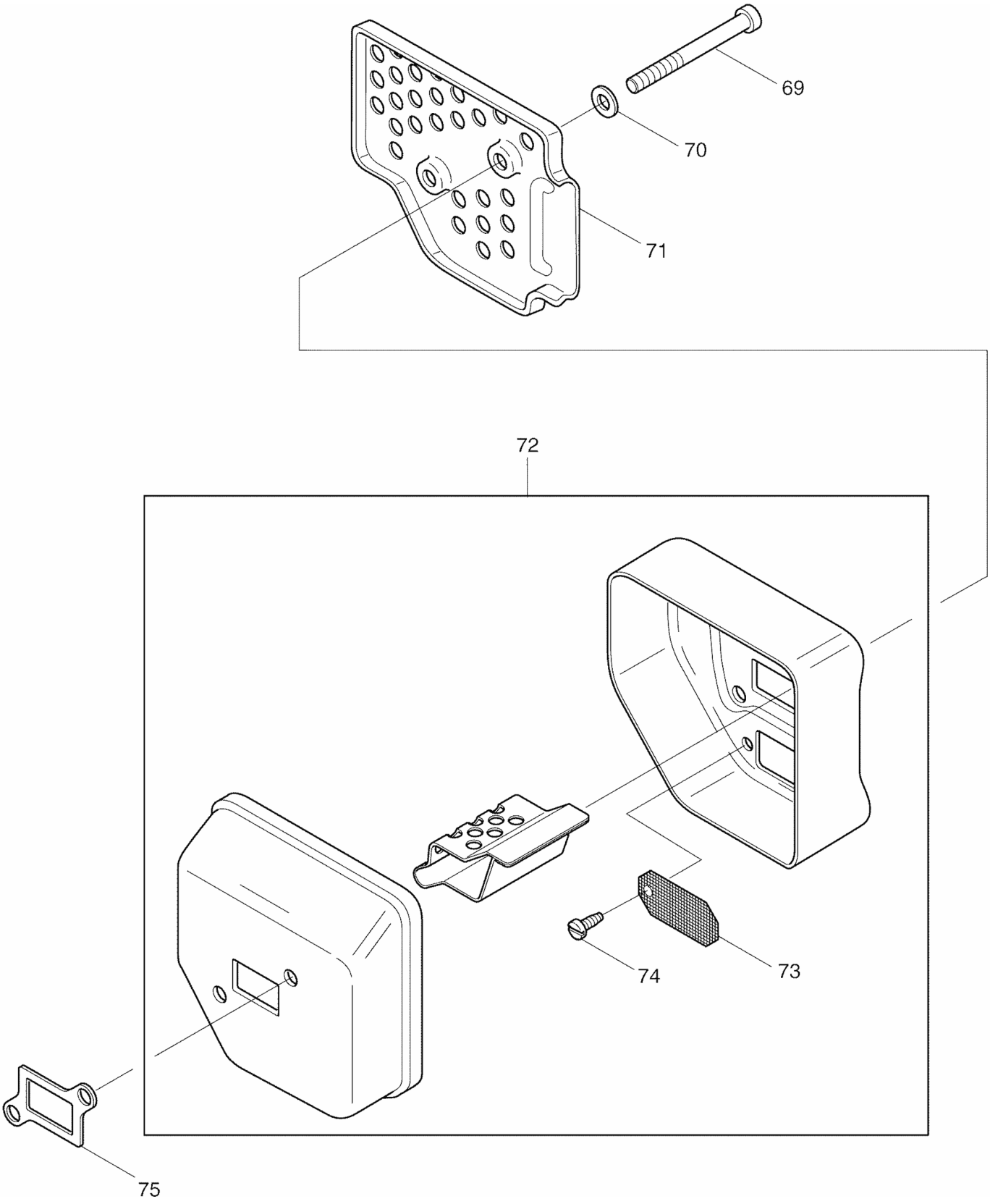
69
70
71
72
73
74
75

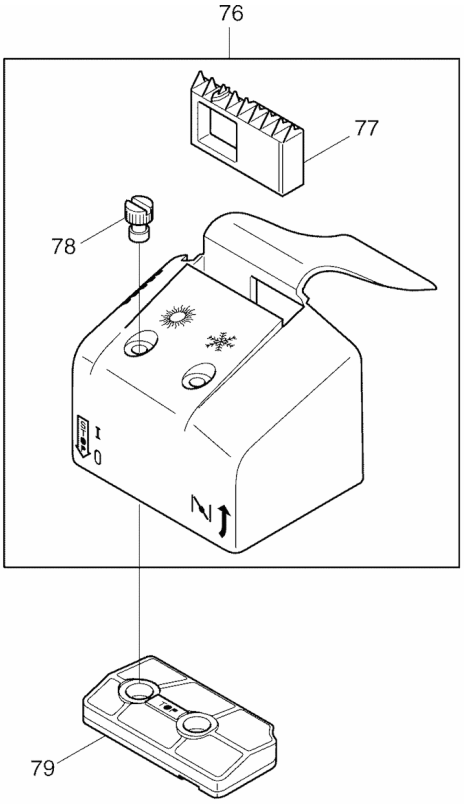
76
77
78
79

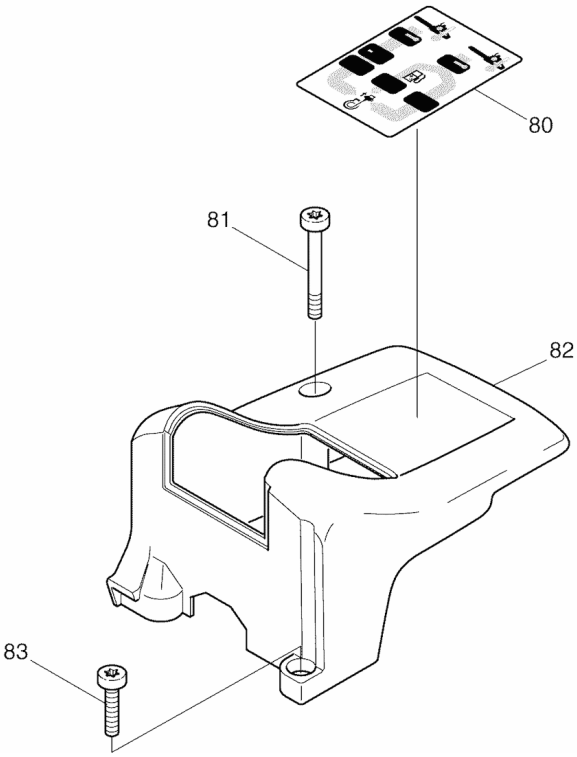
80
81
82
83

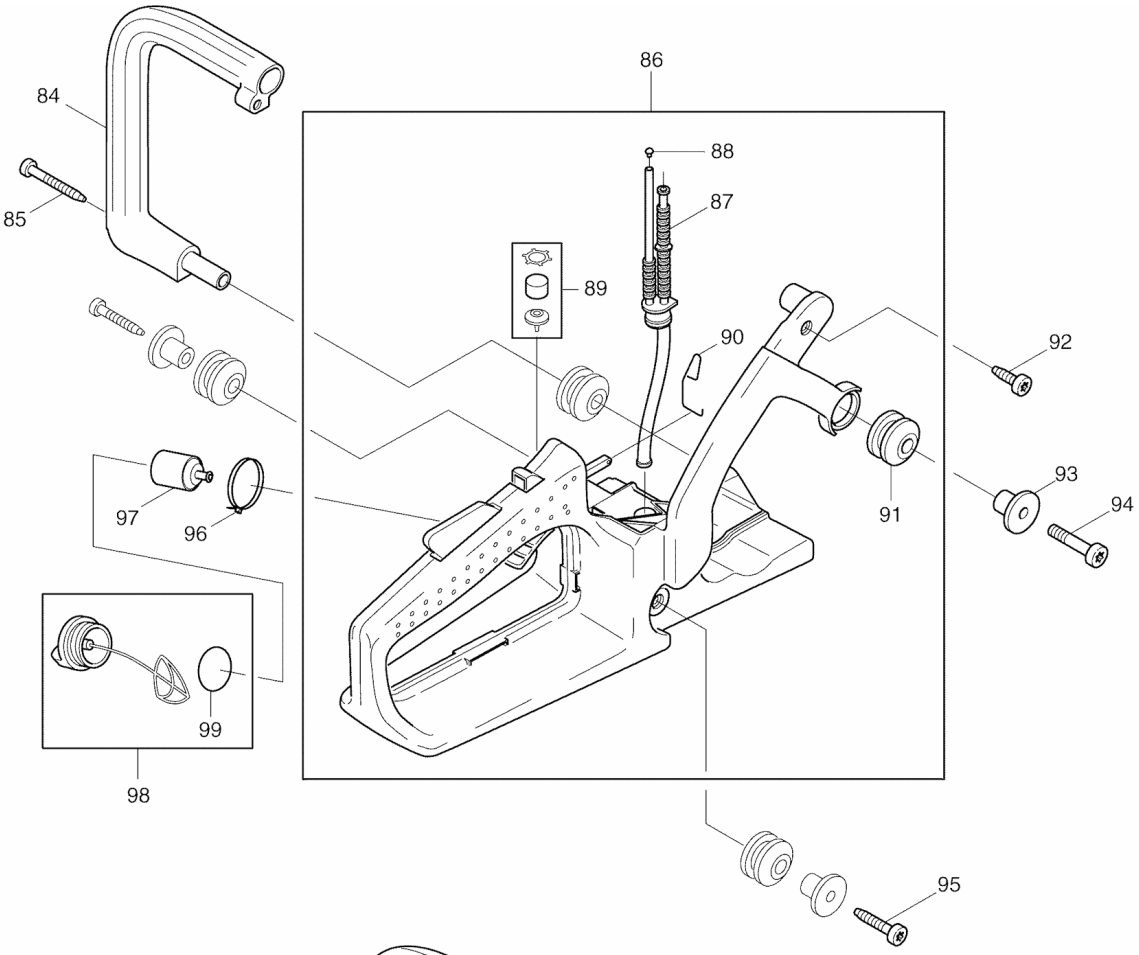
84
85
86
88
87
89
90
92
93
94
91
97
96
99
98
95

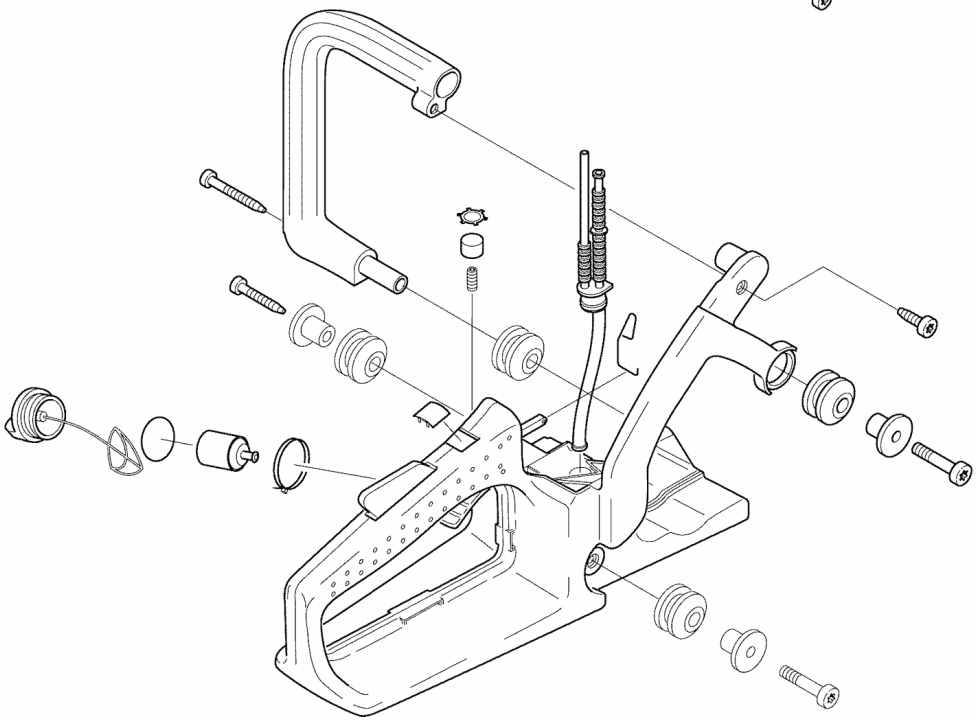

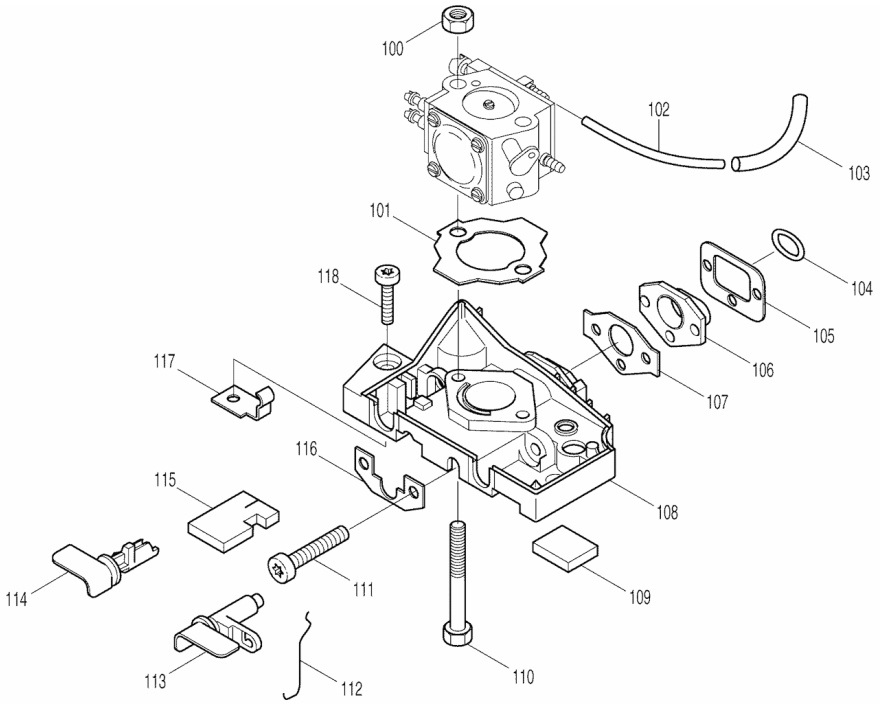
100
102
103
101
118
104
105
106
107
117
116
115
108
114
111
109
113
112
110

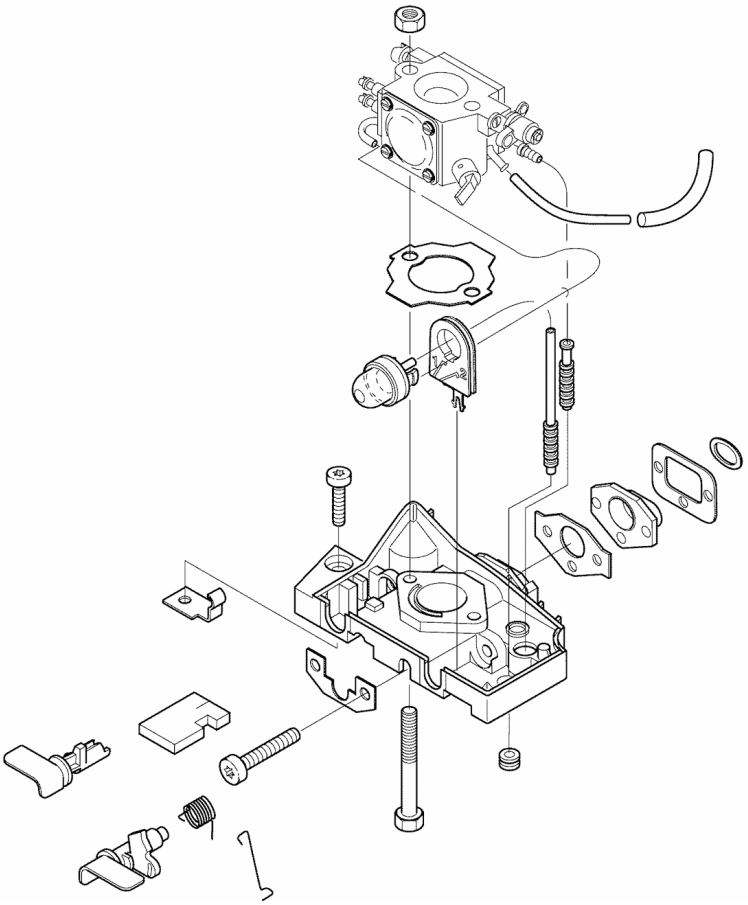

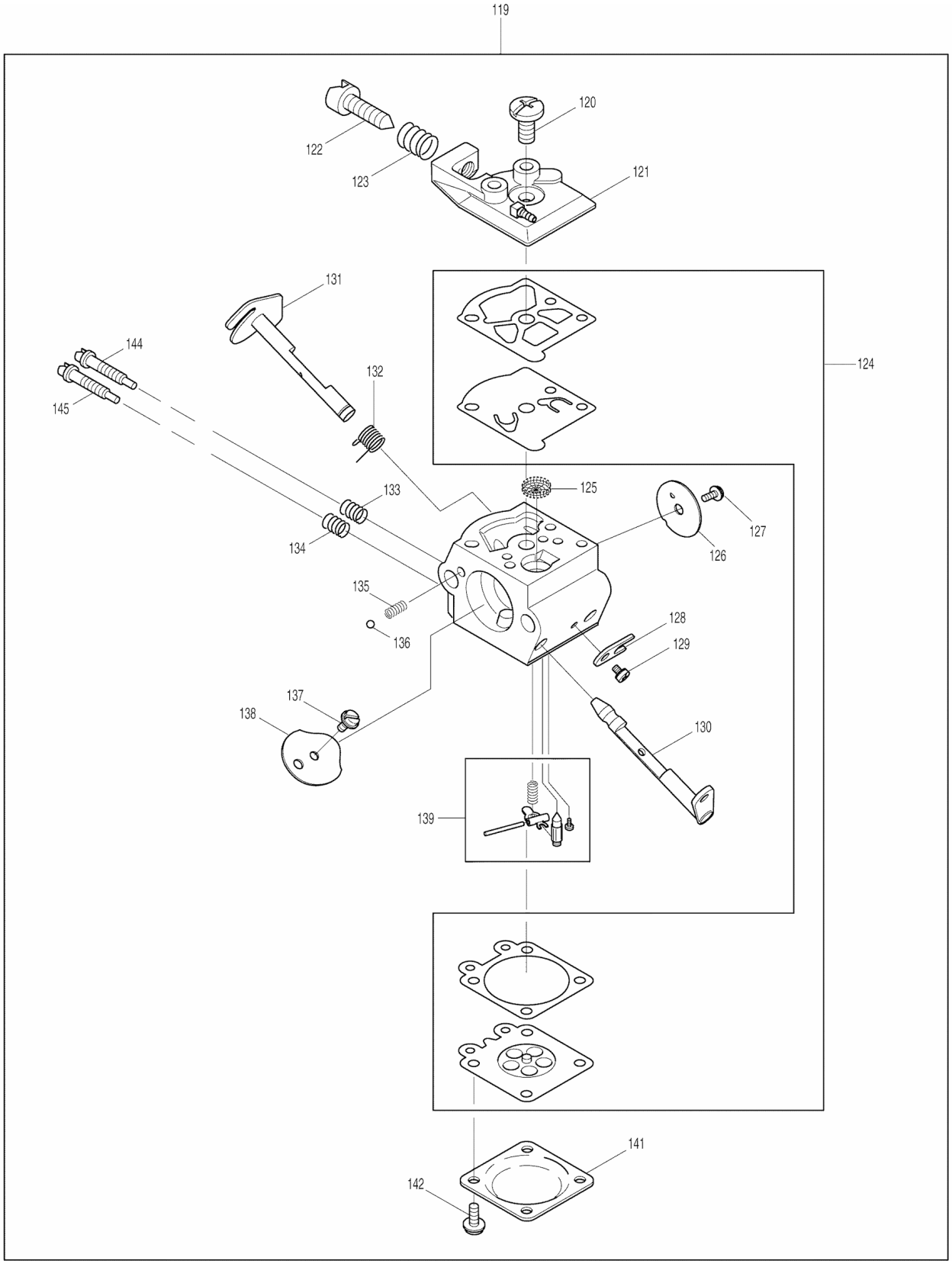
119
120
121
122
123
124
125
126
127
128
129
130
131
132
133
134
135
136
137
138
139
141
142
144
145

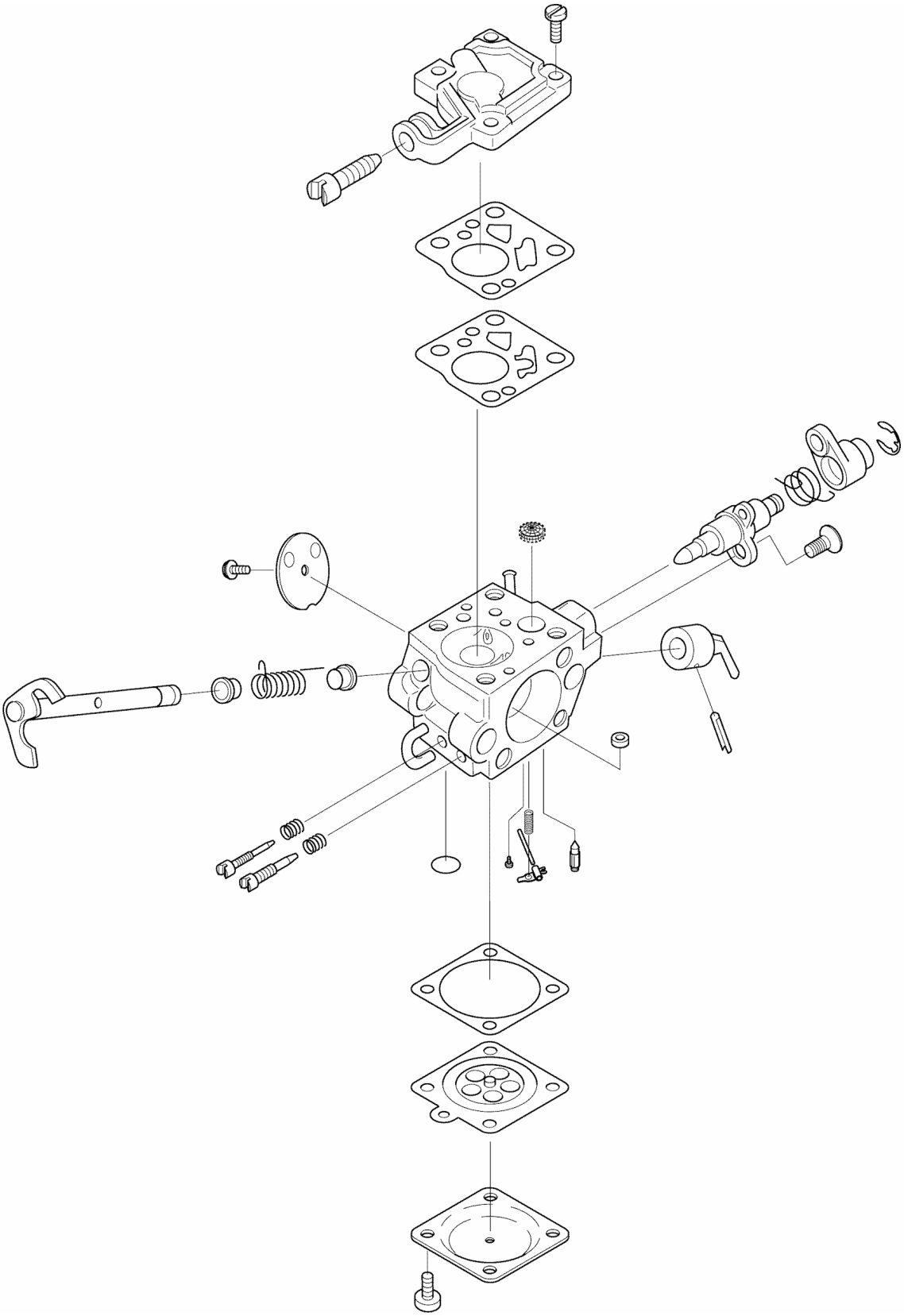

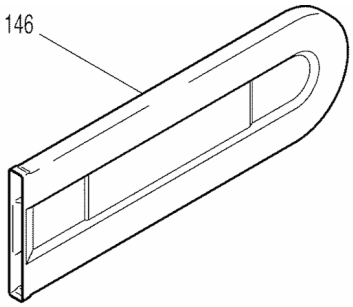
146

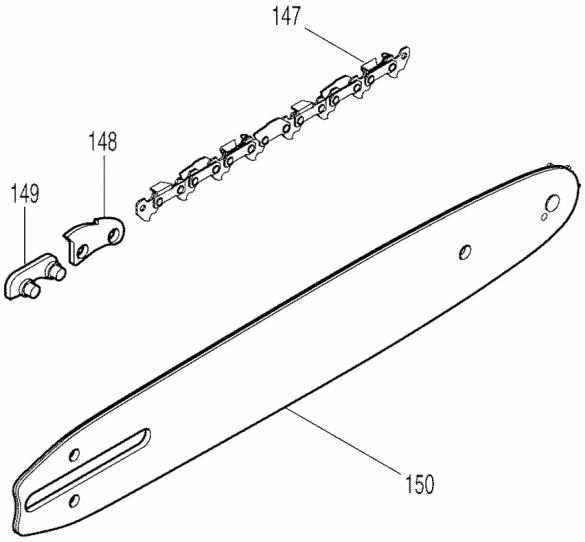
147
148
149
150

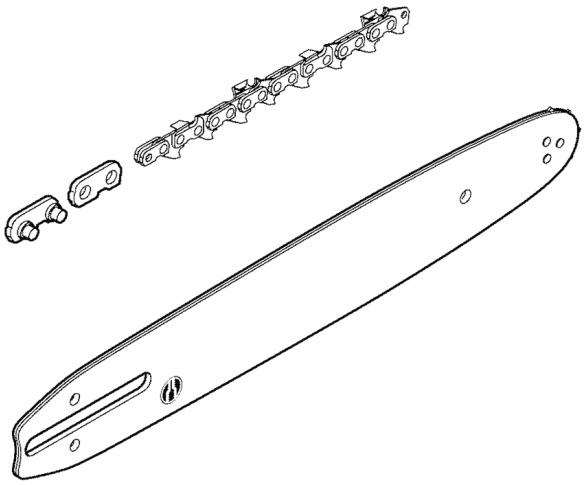

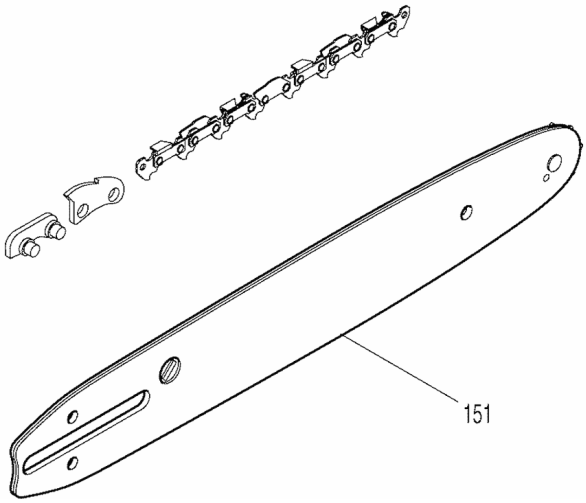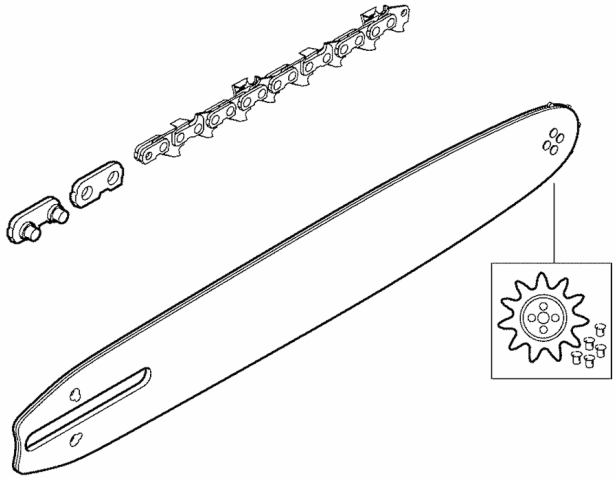
151