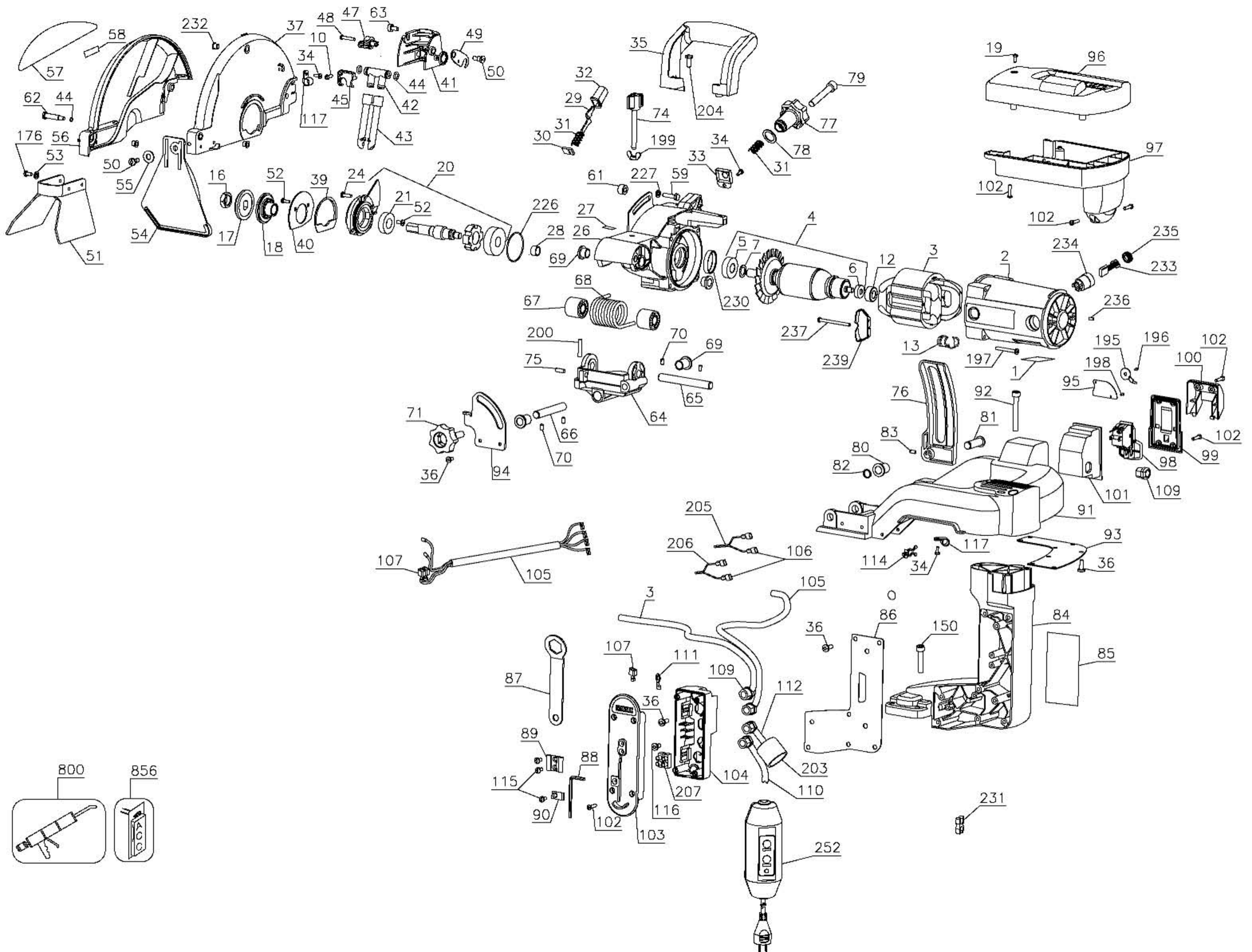
57
58
232
37
48
47
63
10
34
49
50
41
44
45
42
117
43
62
44
176
56
53
50
55
54
51
16
17
18
52
39
40
24
20
21
52
226
28
69
27
26
61
227
59
35
204
32
29
31
30
74
199
79
77
78
34
33
31
4
5
7
6
12
3
2
230
68
67
200
75
70
69
65
64
237
239
13
197
1
19
96
97
102
102
235
234
233
236
195
196
198
95
100
102
76
92
81
83
80
82
98
99
102
101
109
91
93
36
117
114
34
205
206
106
107
105
3
105
86
150
84
85
36
107
111
109
112
87
36
89
88
115
90
102
103
116
207
104
203
110
800
856
231
252

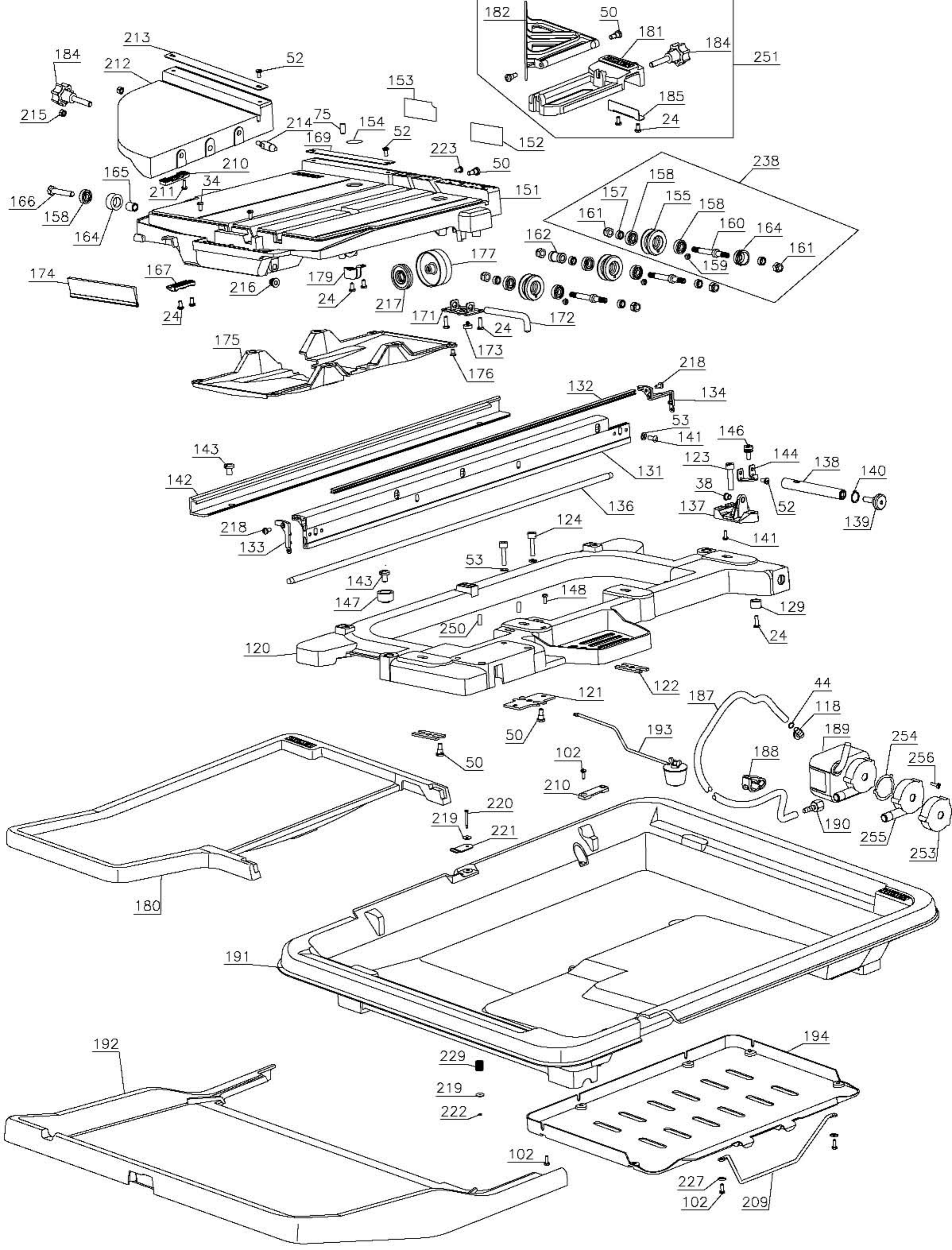
182
50
181
184
251
185
24
213
184
212
52
153
215
214
75
154
52
169
223
50
152
210
165
34
211
166
158
164
151
238
158
157
155
158
161
160
164
162
161
159
177
174
167
179
216
24
217
24
171
172
24
173
175
176
218
132
134
53
141
146
143
123
144
138
140
142
131
38
52
136
137
139
218
133
124
141
53
143
148
147
129
250
24
120
122
121
187
44
118
50
193
189
254
102
188
256
50
210
220
219
221
190
255
253
180
191
192
194
229
219
222
102
227
102
209