0 601 096 202
Stand ~~98-09~~
Issue 02-12-23

Fig./Abb. 1

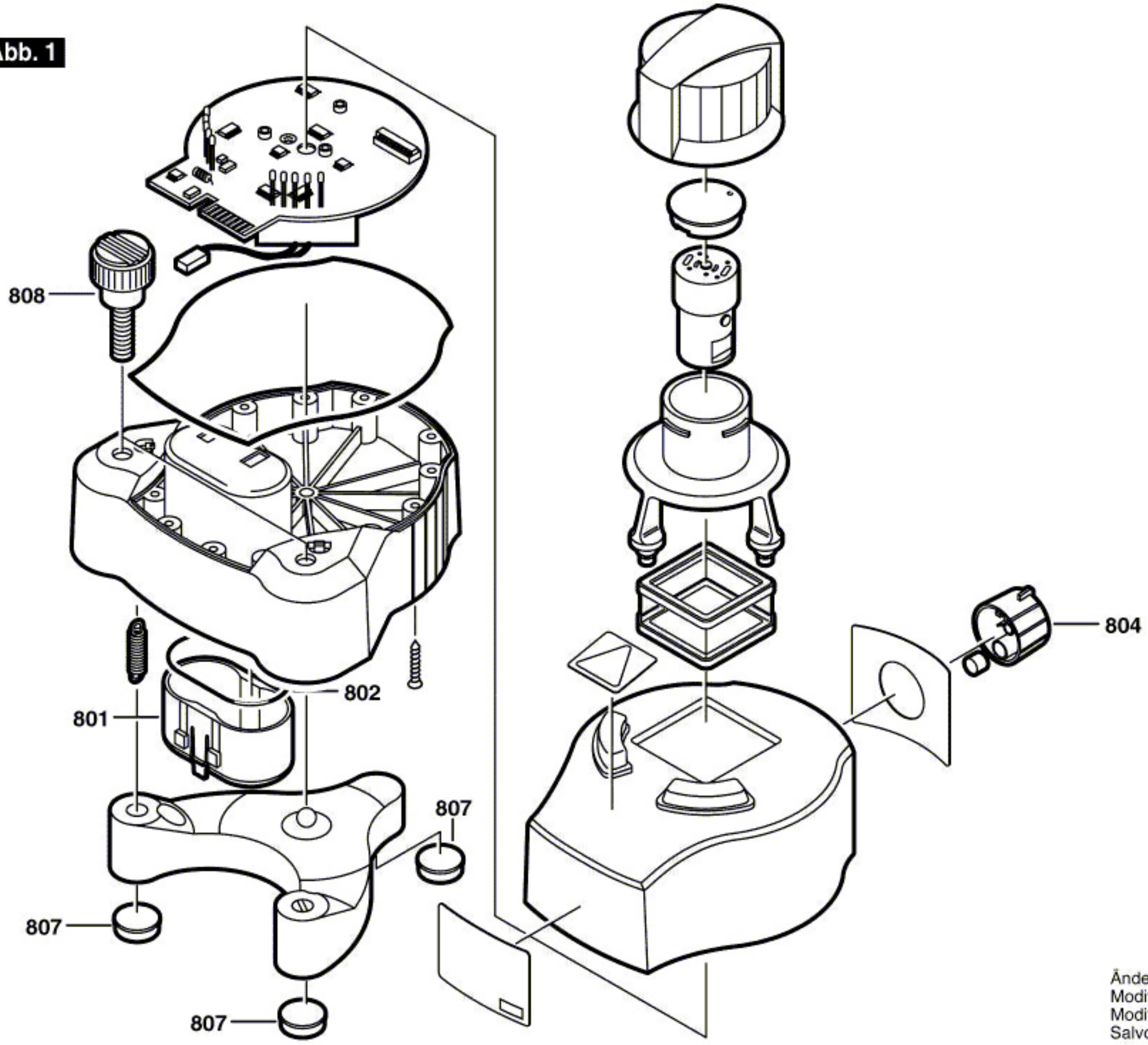

Änderungen vorbehalten
Modifications reserved
Modifications reservees
Salvo modificaciones