Typ 0 603 **273** 235 = **B 9150**

Stand ~~93-06~~
Issue 97-09-03

(Bild 1)

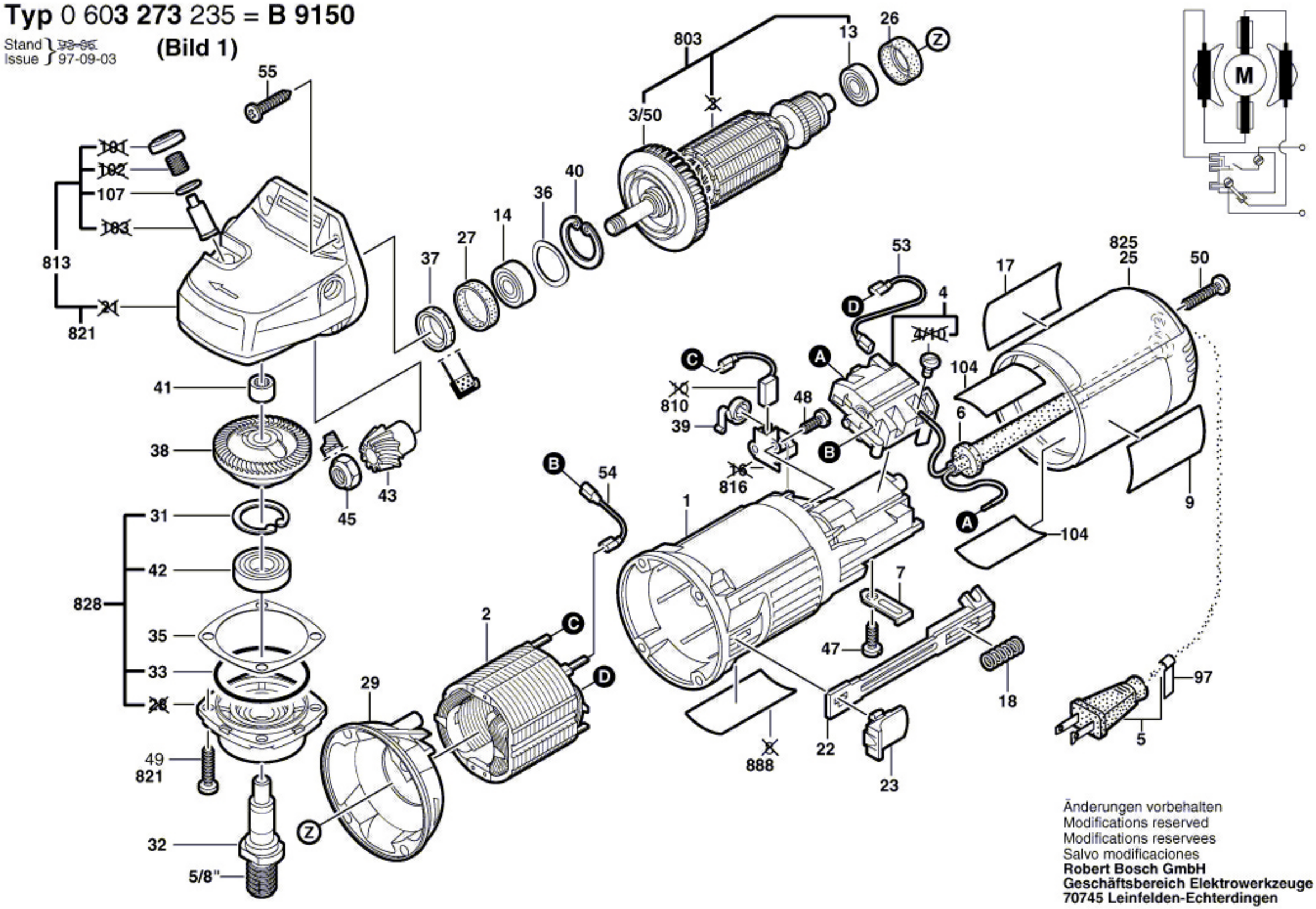

Änderungen vorbehalten
Modifications reserved
Modifications reservees
Salvo modificaciones
Robert Bosch GmbH
Geschäftsbereich Elektrowerkzeuge
70745 Leinfelden-Echterdingen