0 601 655 039

Issue / Stand } 00-09-13

Fig./Abb. 1

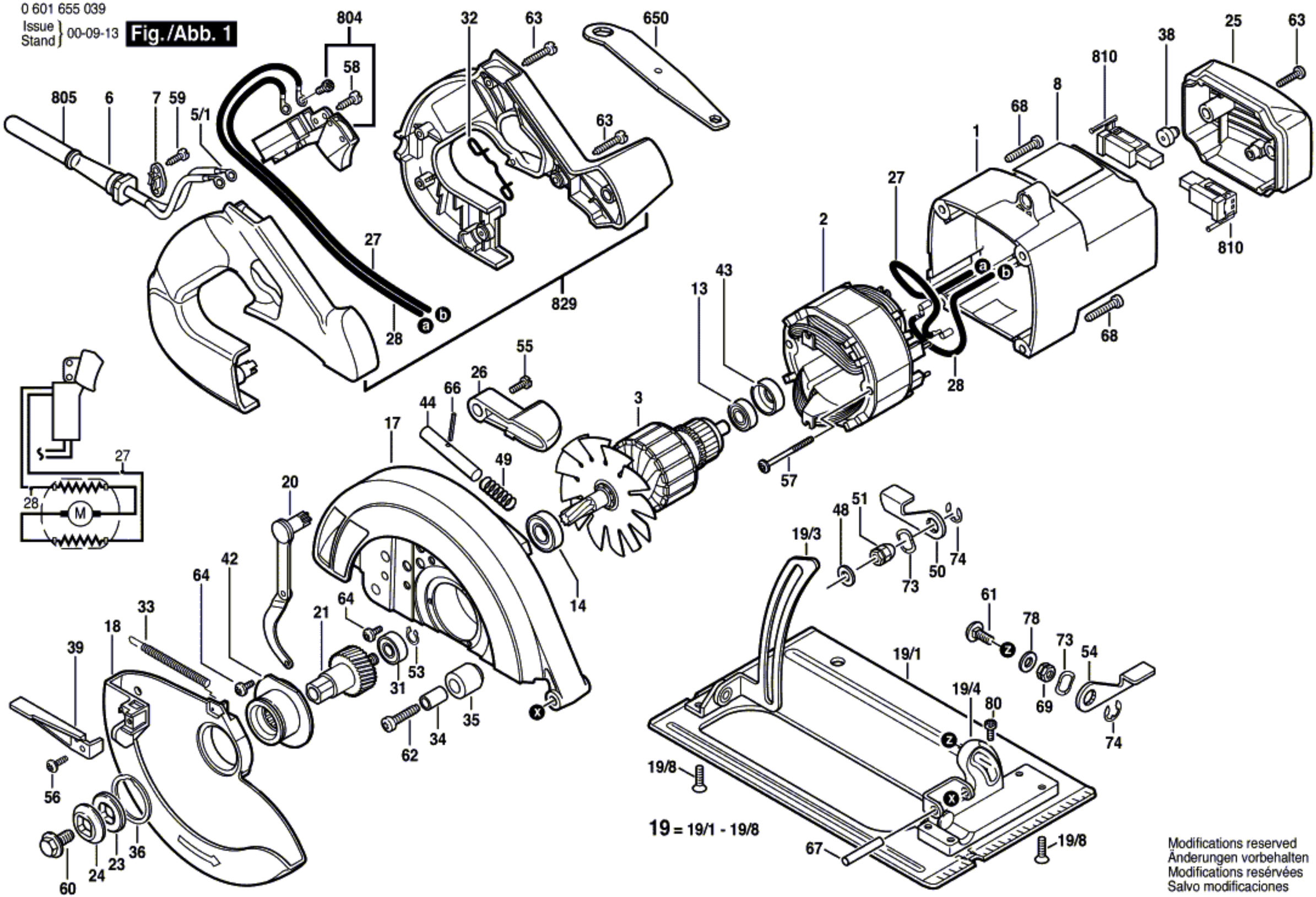

Modifications reserved
Änderungen vorbehalten
Modifications resérvées
Salvo modificaciones