F012 625 000
Issue Stand 00-11-10

Fig./Abb. 1

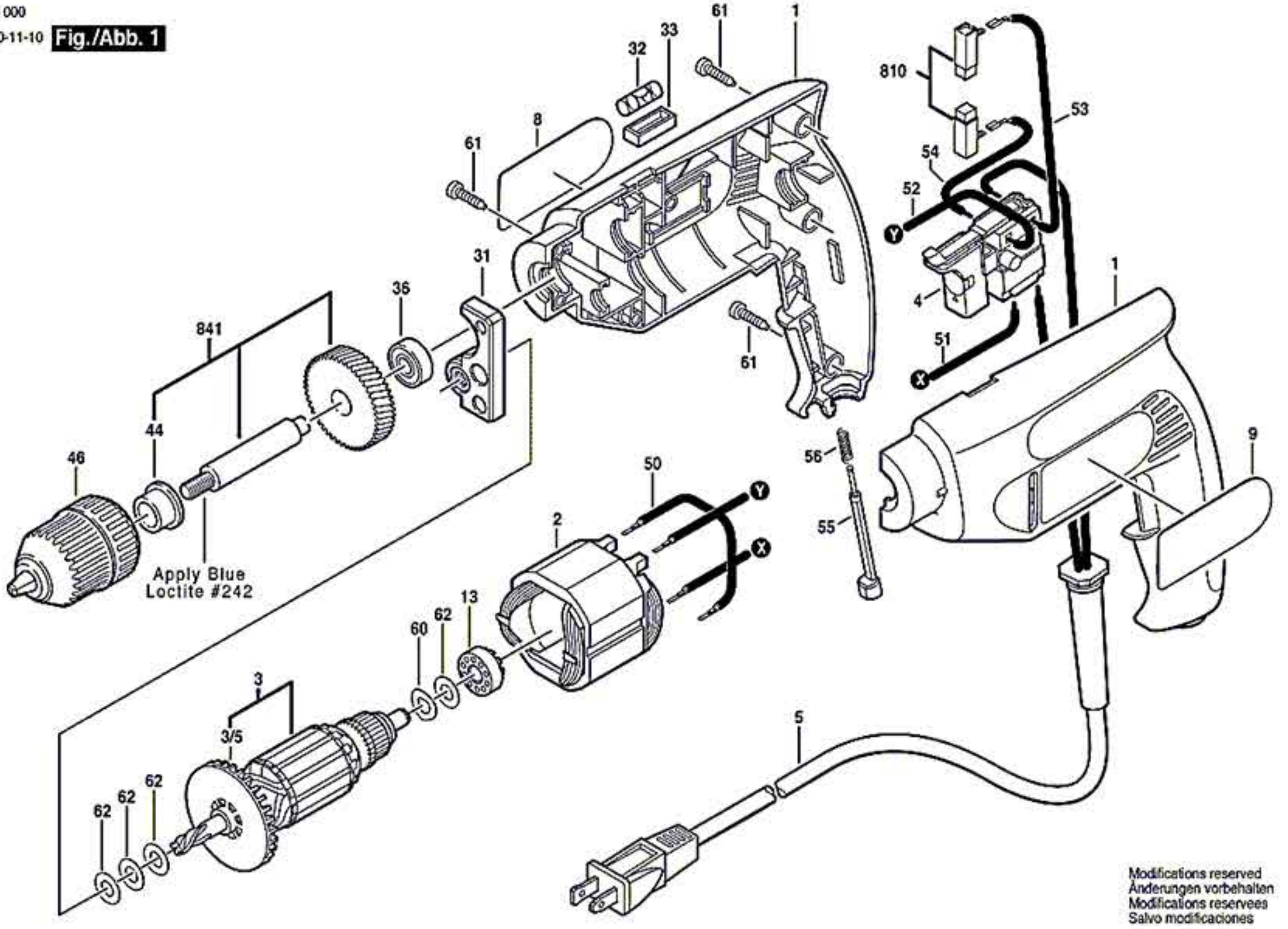

Modifications reserved
Änderungen vorbehalten
Modifications reservees
Salvo modificaciones