F012 4280 00

Issue / Stand 05-05-13

Fig./Abb. 1

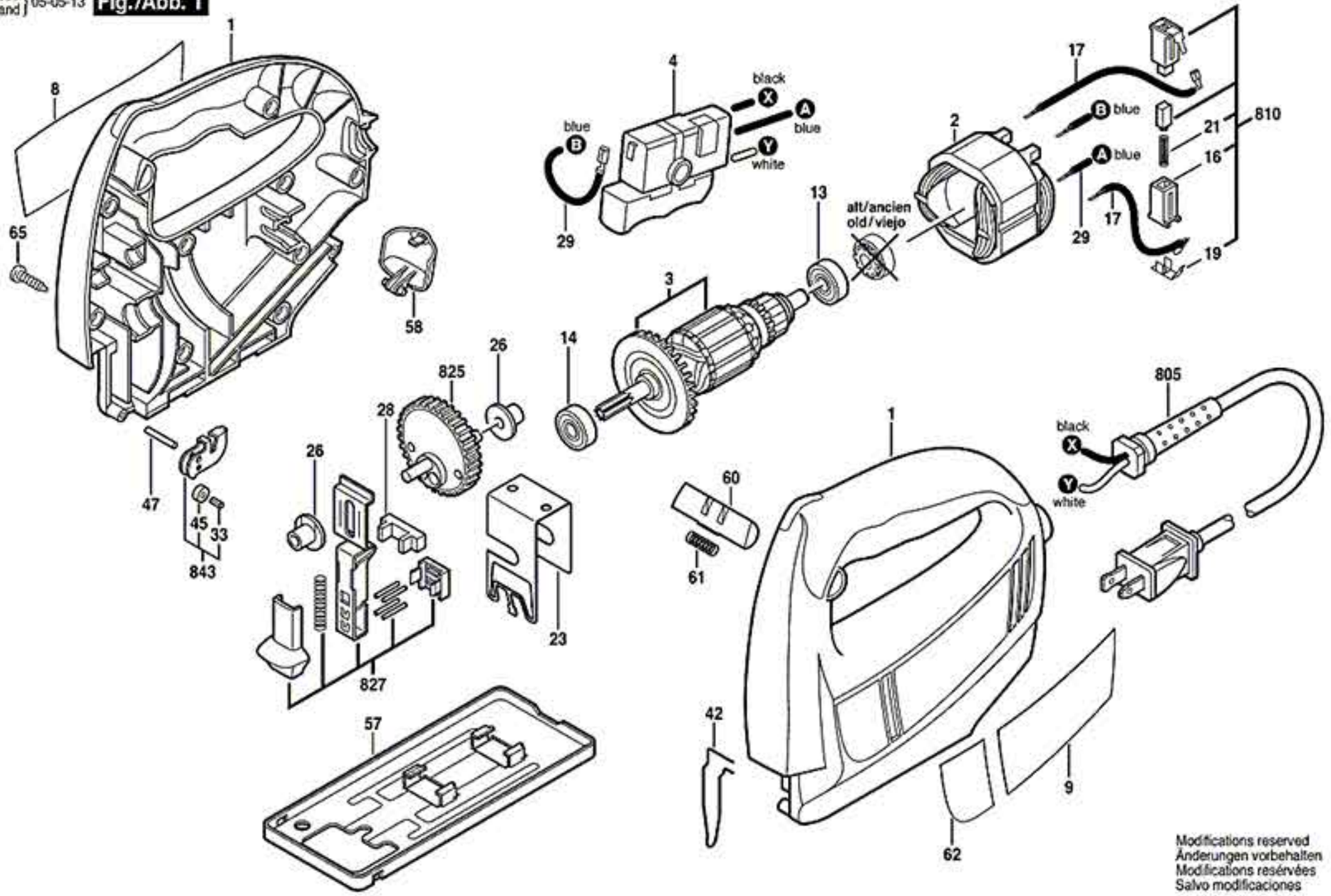

Modifications reserved
Änderungen vorbehalten
Modifications reservées
Salvo modificaciones