F012 382 002

Issue Stand } 10-07-30 **Fig./Abb. 1**

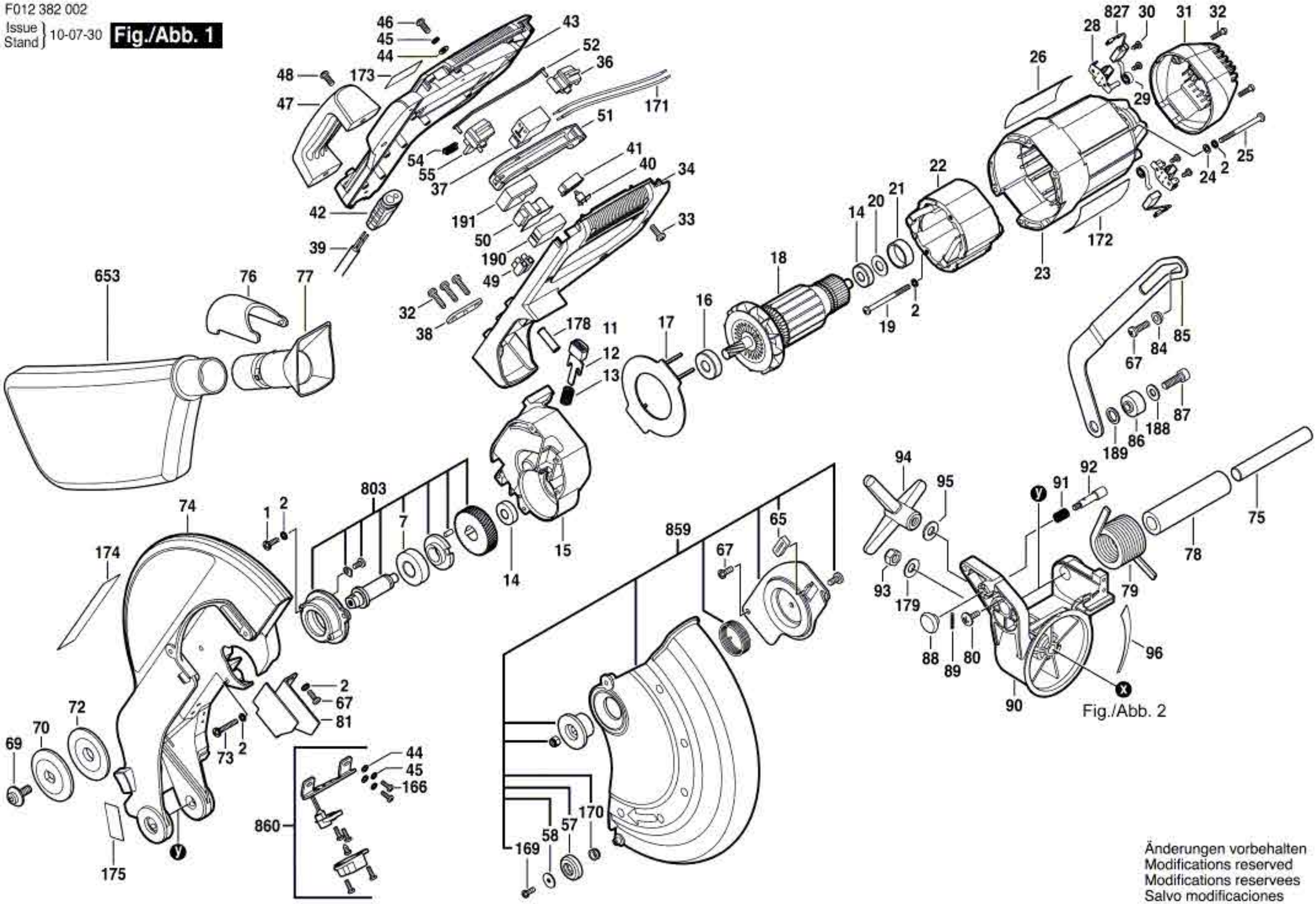

Fig./Abb. 2

Änderungen vorbehalten
Modifications reserved
Modifications reservees
Salvo modificaciones