0 601 575 003

Issue / Stand 05-12-02

Fig./Abb. 1

Beachten: Bitte prüfen, ob noch alle benötigten Teile des "alten Motors" lieferbar sind - sonst mit neuem Anbaumotor Pos. **807** instandsetzen. Das Gerät entspricht dann der neuen Ausführung also auch Typschild ändern

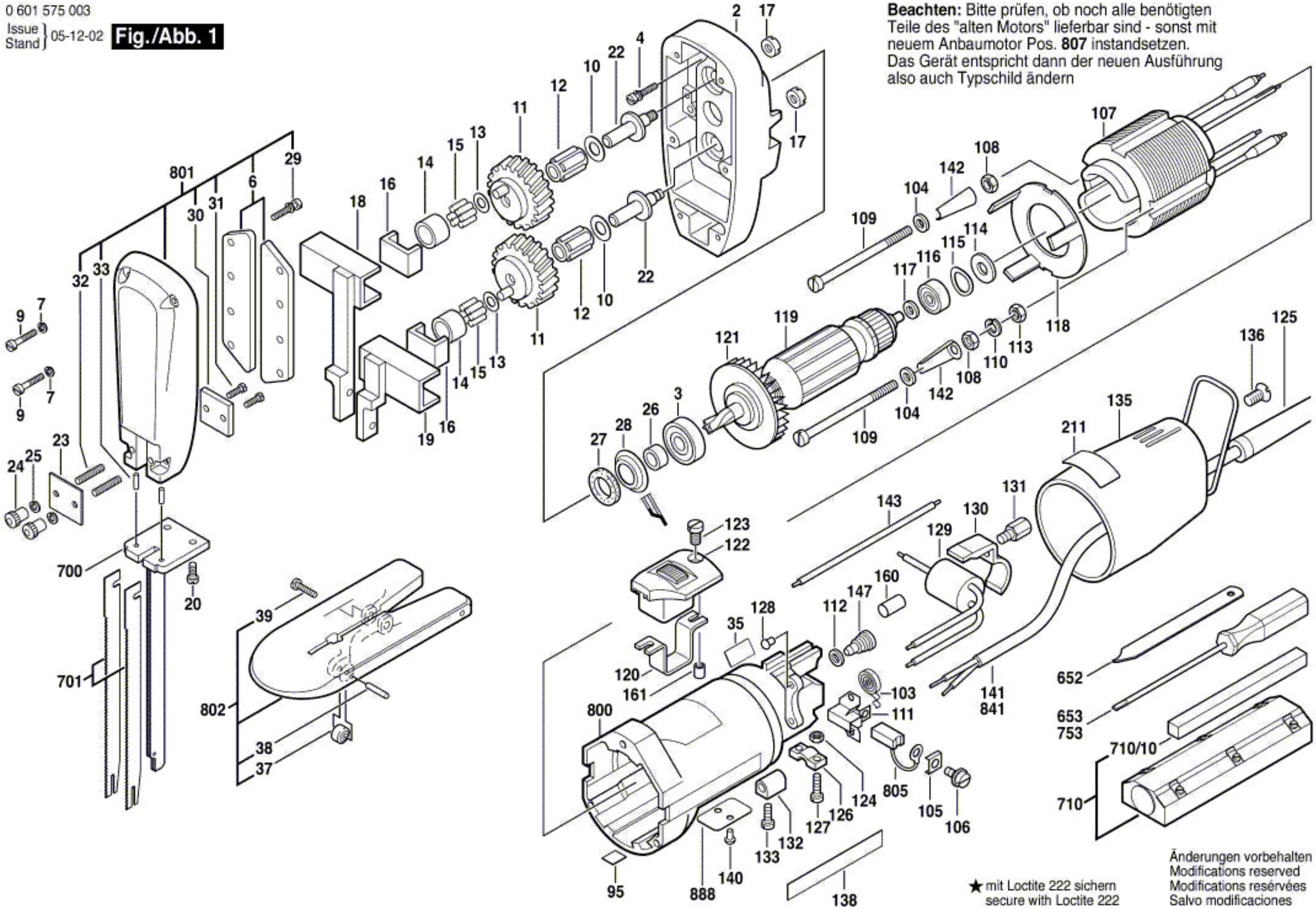

★ mit Loctite 222 sichern
secure with Loctite 222

Änderungen vorbehalten
Modifications reserved
Modifications reservées
Salvo modificaciones