0 611 226 539

Issue / Stand 06-09-25

Fig./Abb. 1

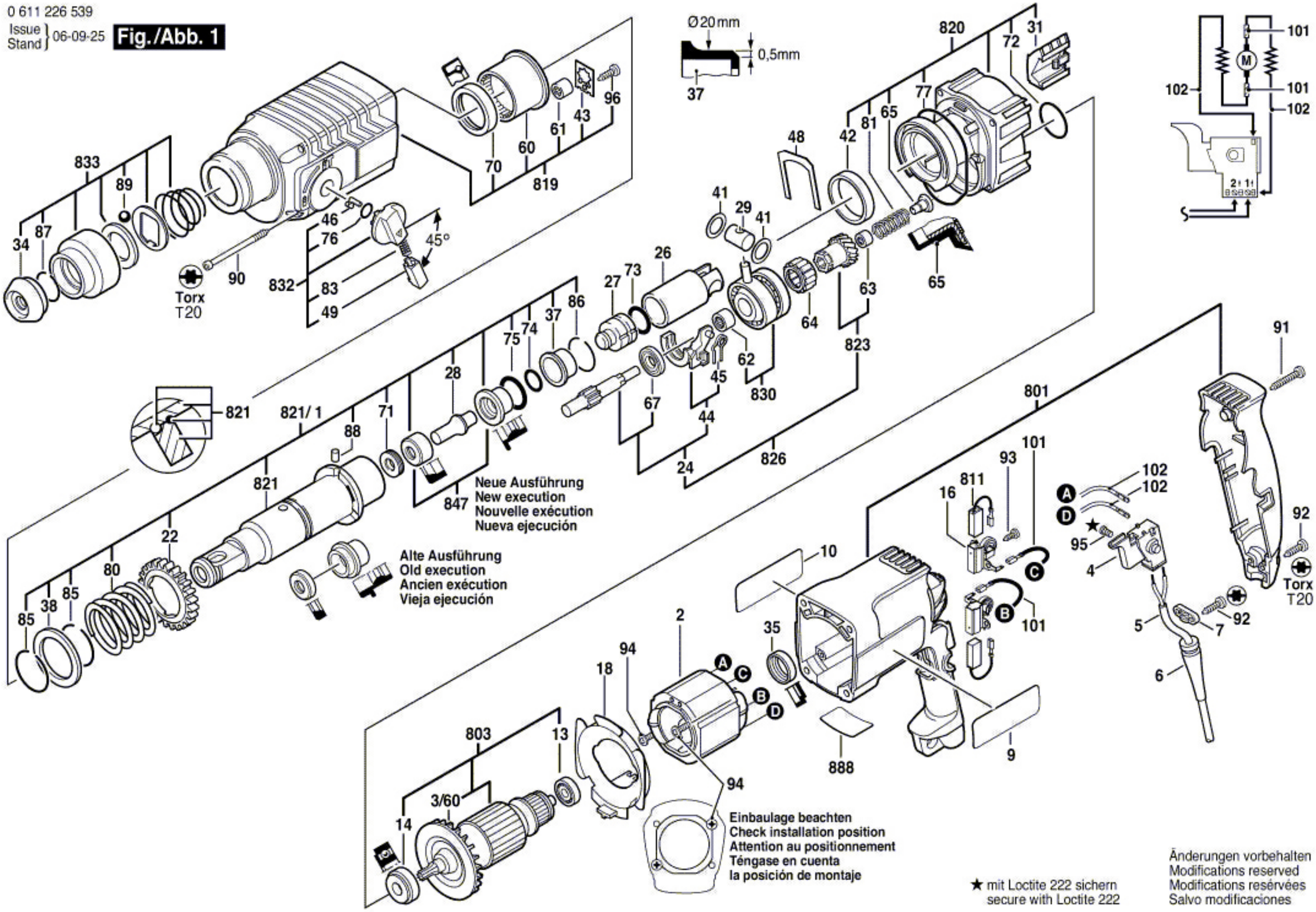

★ mit Loctite 222 sichern
secure with Loctite 222

Änderungen vorbehalten
Modifications reserved
Modifications reservées
Salvo modificaciones