0 601 049 639

Issue } 05-04-15
Stand }

**Fig./Abb. 1**

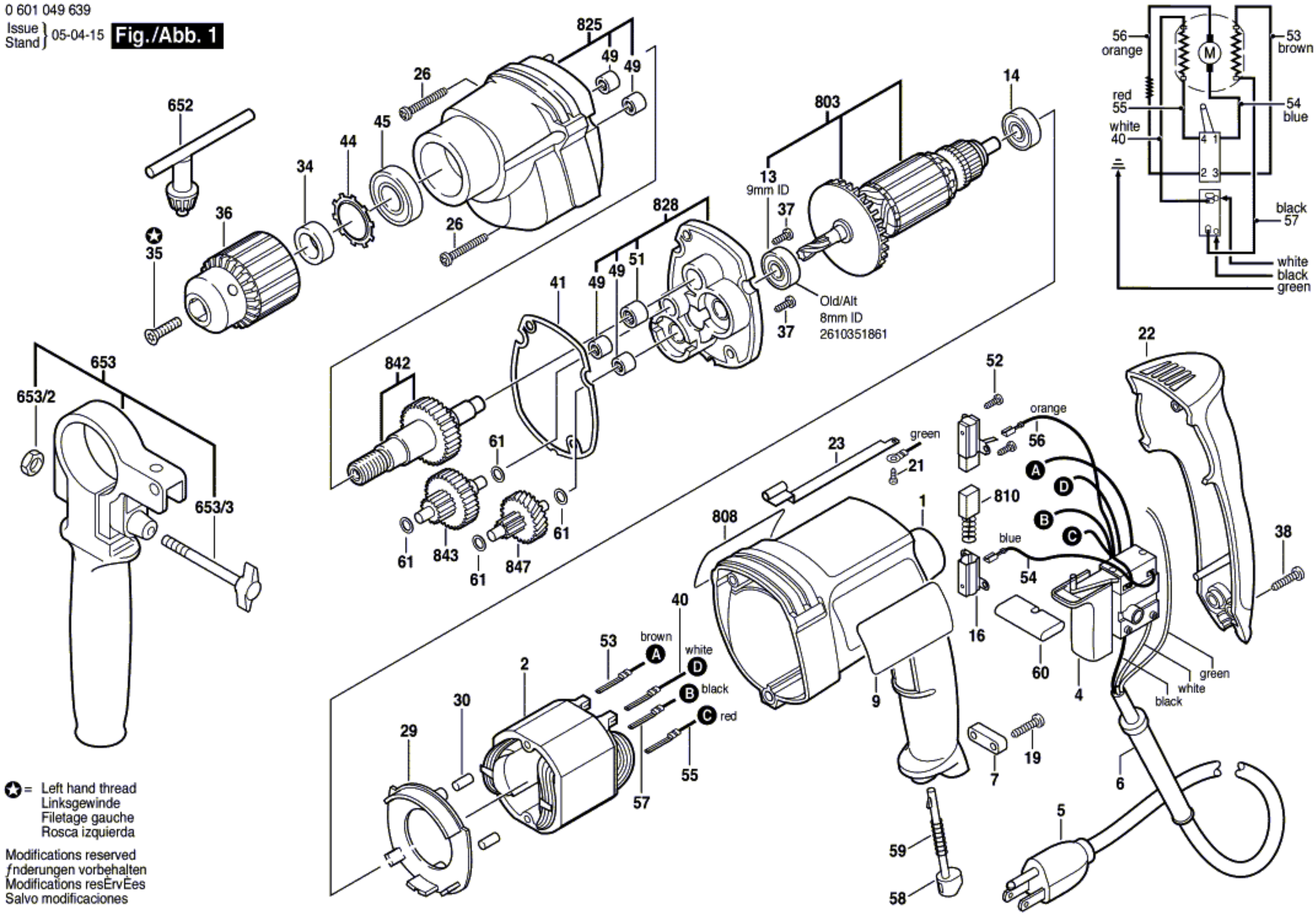


✪ = Left hand thread
Linksgewinde
Filetage gauche
Rosca izquierda

Modifications reserved
ƒnderungen vorbehalten
Modifications resÈrvÈes
Salvo modificaciones